V. 1.001 // 10.2025

alphacool

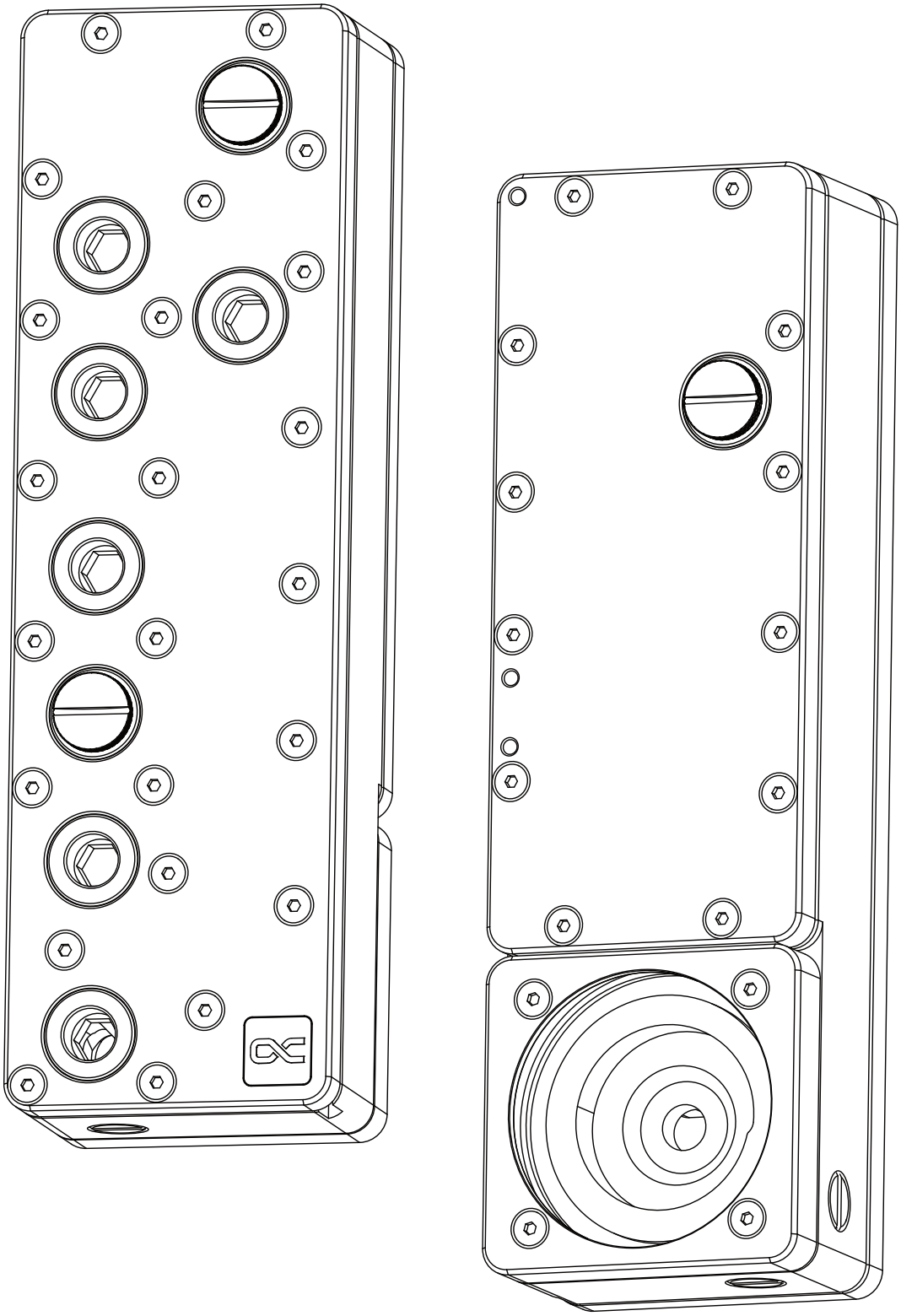

Alphacool

Core Distroplate 240 XS

EN Table of Contents	DE Inhaltsverzeichnis	FR Table des matières	
Accessories	Zubehör	Accessoires	3
D5 VPP pump installation	D5 VPP Pumpenmontage	Montage de la pompe D5 VPP	4
DDC pump installation	DDC Pumpenmontage	Montage de la pompe DDC	4
Mounting the Distroplate (240mm / 360mm Radiator)	Montage der Distroplate (240mm / 360mm Radiator)	Montage de la Distroplate (240mm / 360mm Radiateur)	5
Mounting the Distroplate (280mm / 420mm Radiator)	Montage der Distroplate (280mm / 420mm Radiator)	Montage de la Distroplate (280mm / 420mm Radiateur)	6
Configuration Inlet and Outlet	Konfiguration Inlet und Outlet	Configuration entrée et sortie	7
Connect ARGB lighting	ARGB Beleuchtung anschließen	Connecter l'éclairage ARGB	8
Connection D5 pump cable	D5 Pumpenkabel anschließen	Connexion du câble de D5 pompe	8
Connection DDC pump cable	DDC Pumpenkabel anschließen	Connexion du câble de DDC pompe	9
Filling and Ventilation	Füllen und Entlüften	Remplissage et Ventilation	9
Assembly example	Montagebeispiel	Exemple d'assemblage	10
Dimensions in millimeter (mm)	Abmessungen in Millimeter (mm)	Dimensions en millimètre (mm)	11

Safety instructions
Sicherheitshinweise
Avis de sécurité

Digital guide
Digitale Anleitung
Guide digital

EN Accessories | DE Zubehör | FR Accessoires

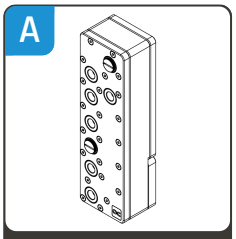

A
1x Core Distroplate 240 XS

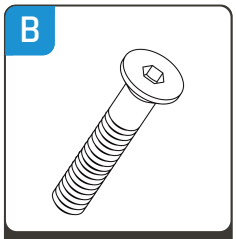

B
4x M4x20 Pump Screw

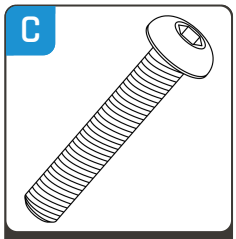

C
4x M4x25 Screw

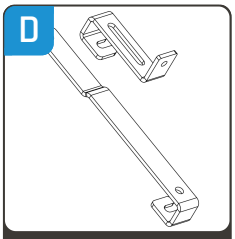

D
1x Mounting Bracket

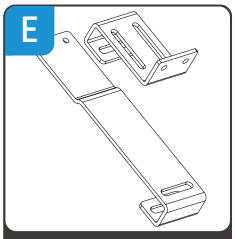

E
1x Mounting Bracket Large

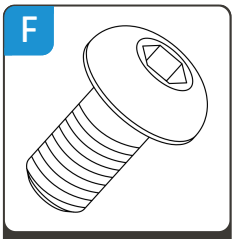

F
6x M3x6 Screw

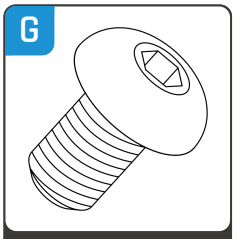

G
6x 6-32x3 Screw

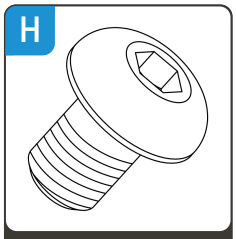

H
9x M4x6 Screw

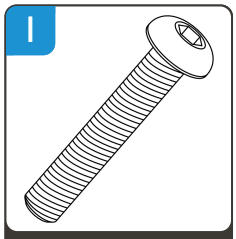

I
3x M3x25 Screw

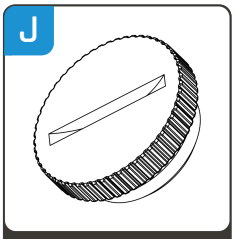

J
3x G1/4 Plug

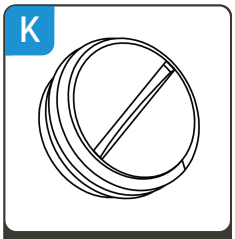

K
2x G1/4 Plug

L
1x Plug tool

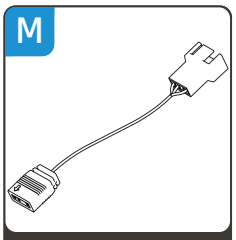

M
1x ARGB Adapter

EN

D5 VPP pump installation

Insert O-Ring.
Tighten the screws with 1.5Nm.

DE

D5 VPP Pumpenmontage

O-Ring einsetzen und die Schrauben mit 1,5Nm festziehen.

FR

Montage de la pompe D5 VPP

Insérer le O-Ring. Serrer les vis à 1,5Nm.

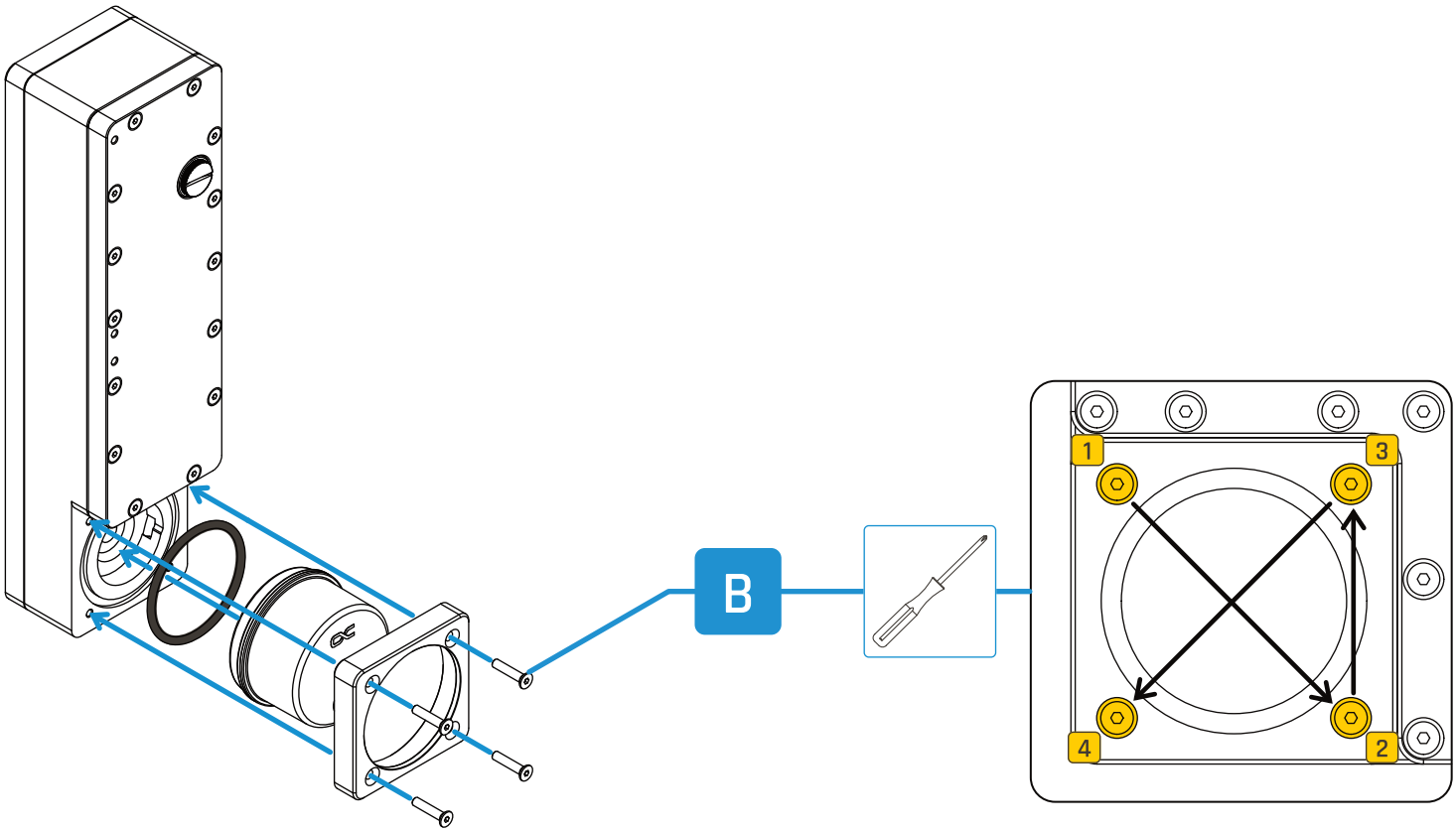

EN

DDC pump installation

The O-ring of the DDC pump is used. Tighten the screws with 1.5 Nm.

DE

DDC Pumpenmontage

Der O-Ring der DDC Pumpe wird verwendet. Die Schrauben mit 1,5Nm festziehen.

FR

Montage de la pompe DDC

Le joint torique de la pompe DDC est utilisé. Serrer les vis à 1,5 Nm.

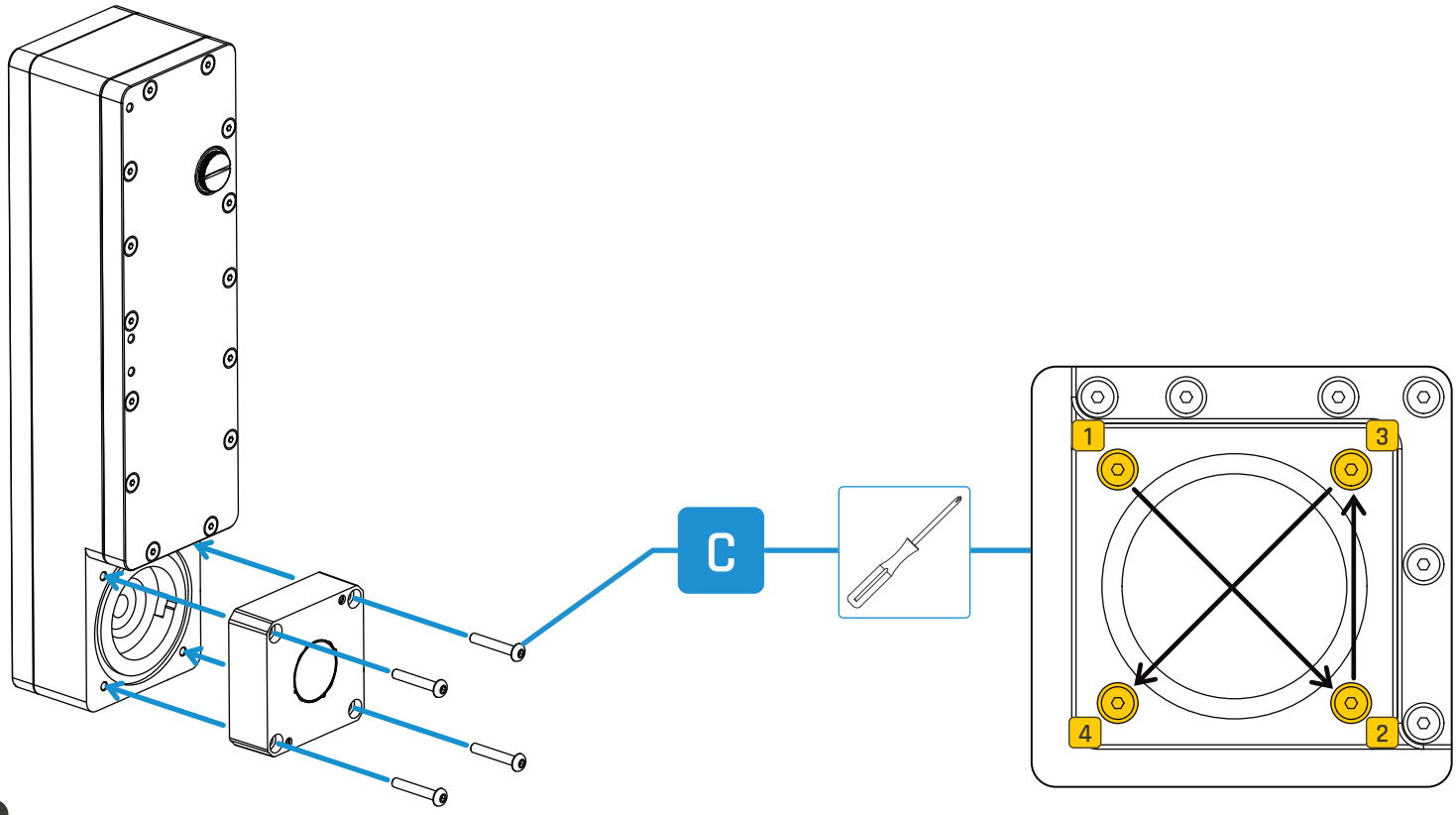

1

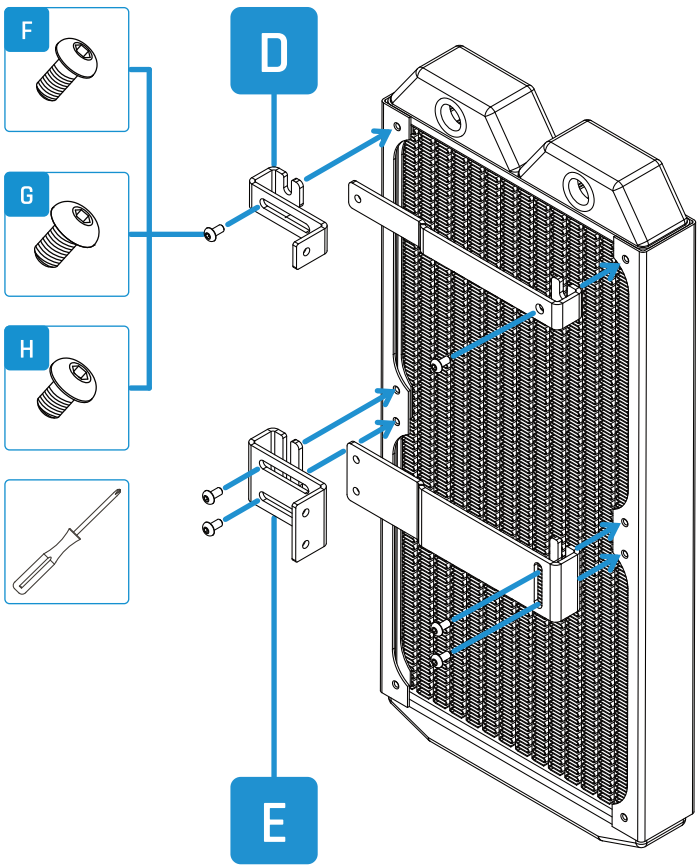

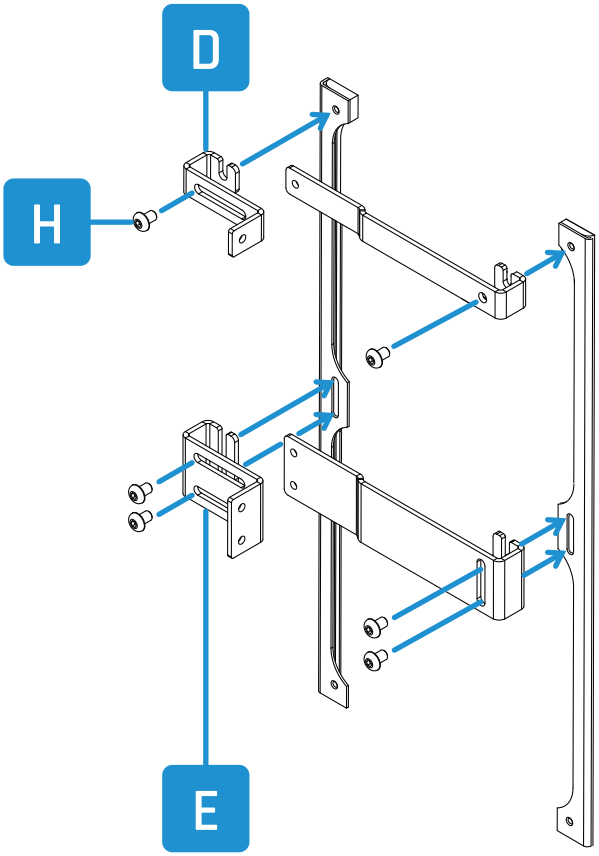

2

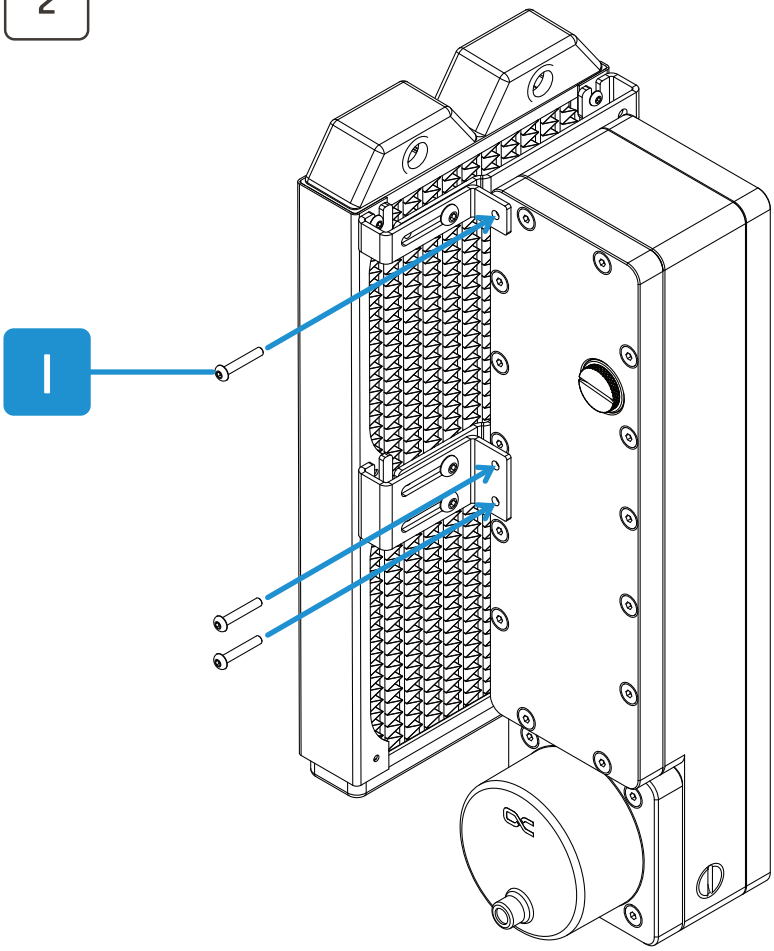

Alphacool
Core Distroplate 90°
Universal Mounting Bracket

Digital guide
Digitale Anleitung
Guide digital

1

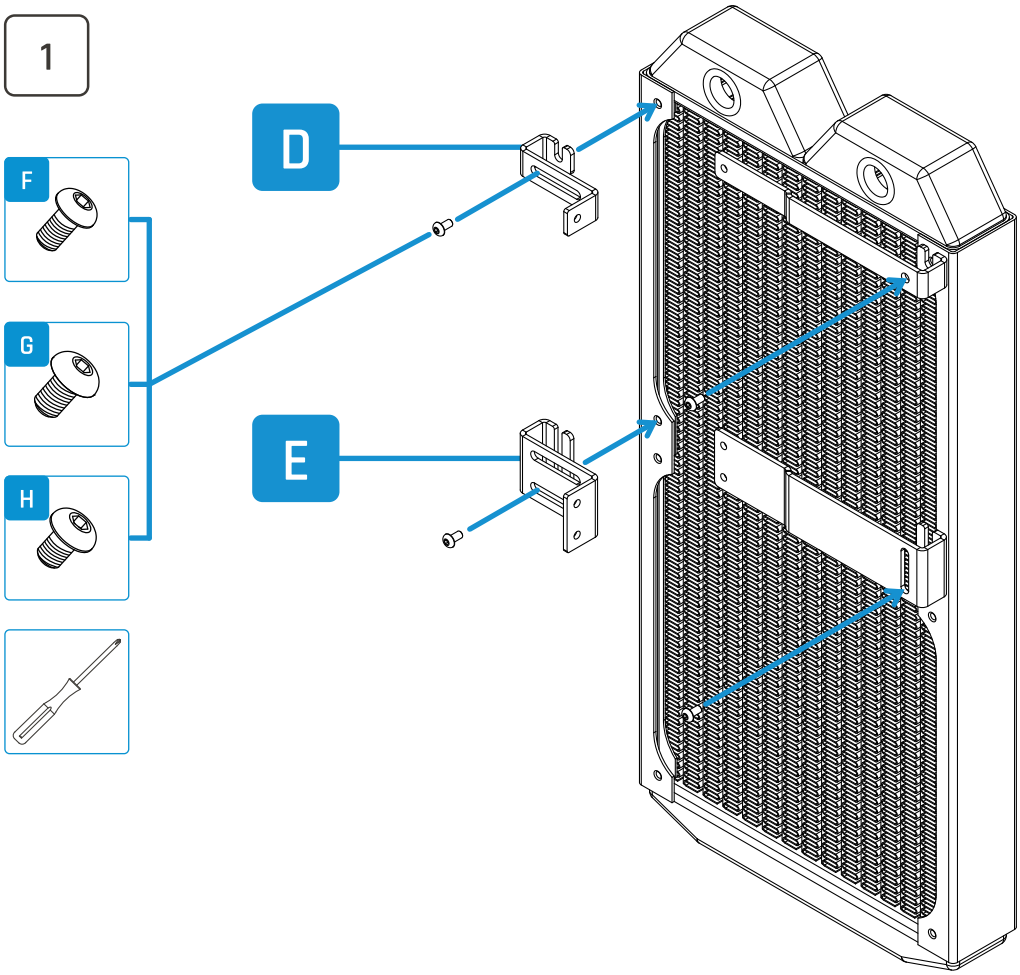

2

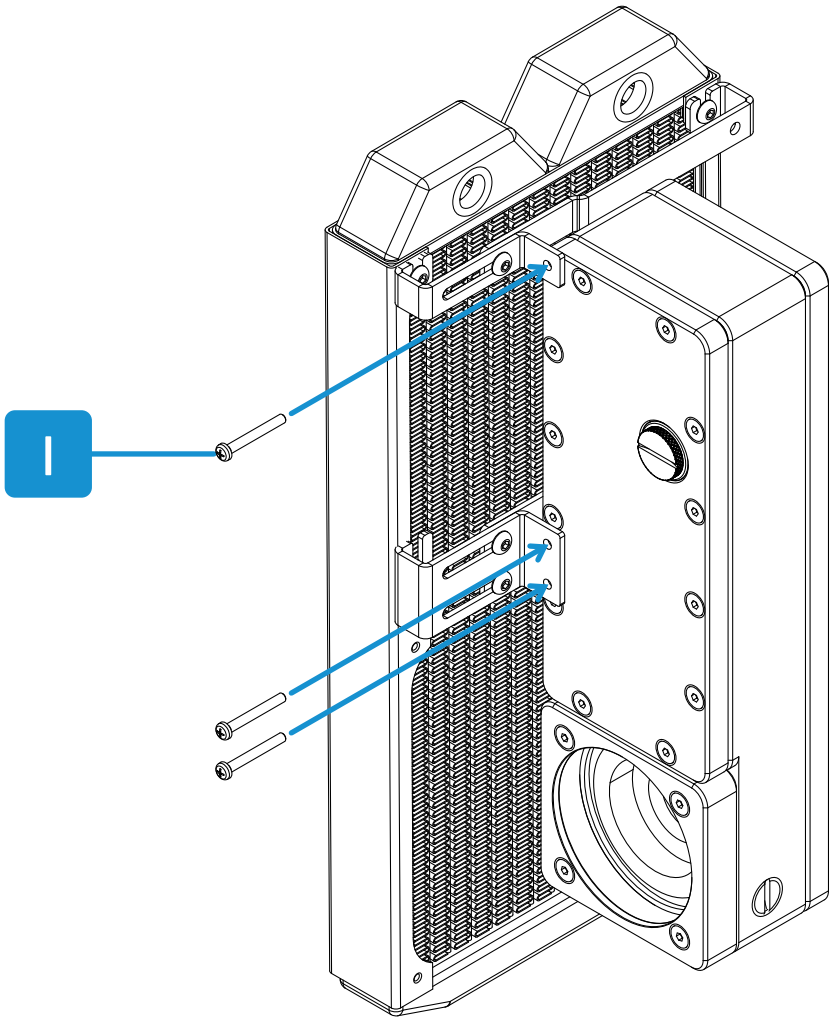

EN

Configuration Inlet and Outlet

(OUT) leads from the Distro Plate to the component. (IN) comes back from the component to the Distro Plate.

DE

Konfiguration Inlet und Outlet

(OUT) führt von der Distro Plate zur Komponente. (IN) kommt von der Komponente zurück zur Distro Plate.

FR

Configuration entrée et sortie

(OUT) va de la Distro Plate au composant. (IN) retourne du composant à la Distro Plate.

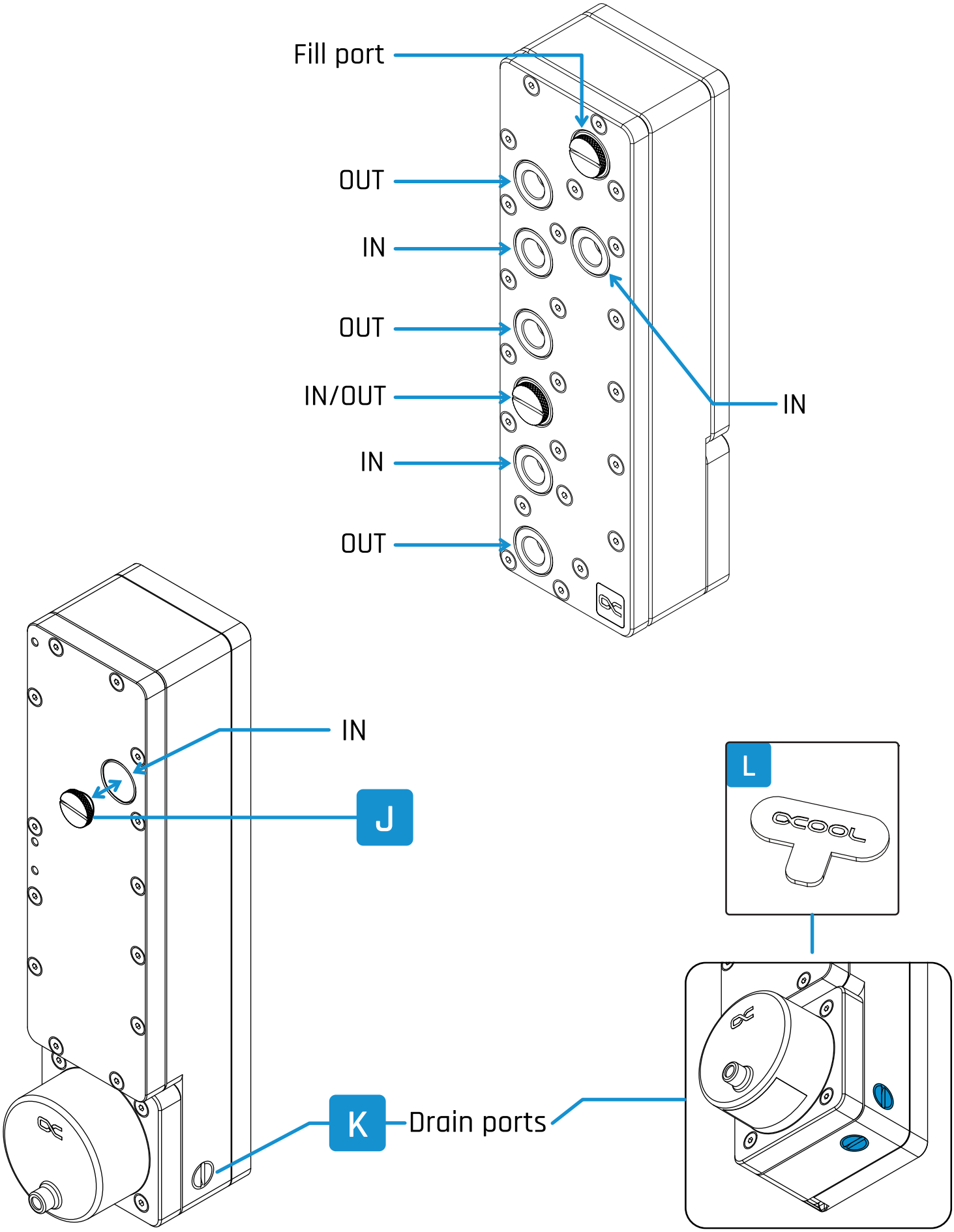

EN Connect ARGB lighting | DE ARGB Beleuchtung anschließen | FR Connecter l'éclairage ARGB

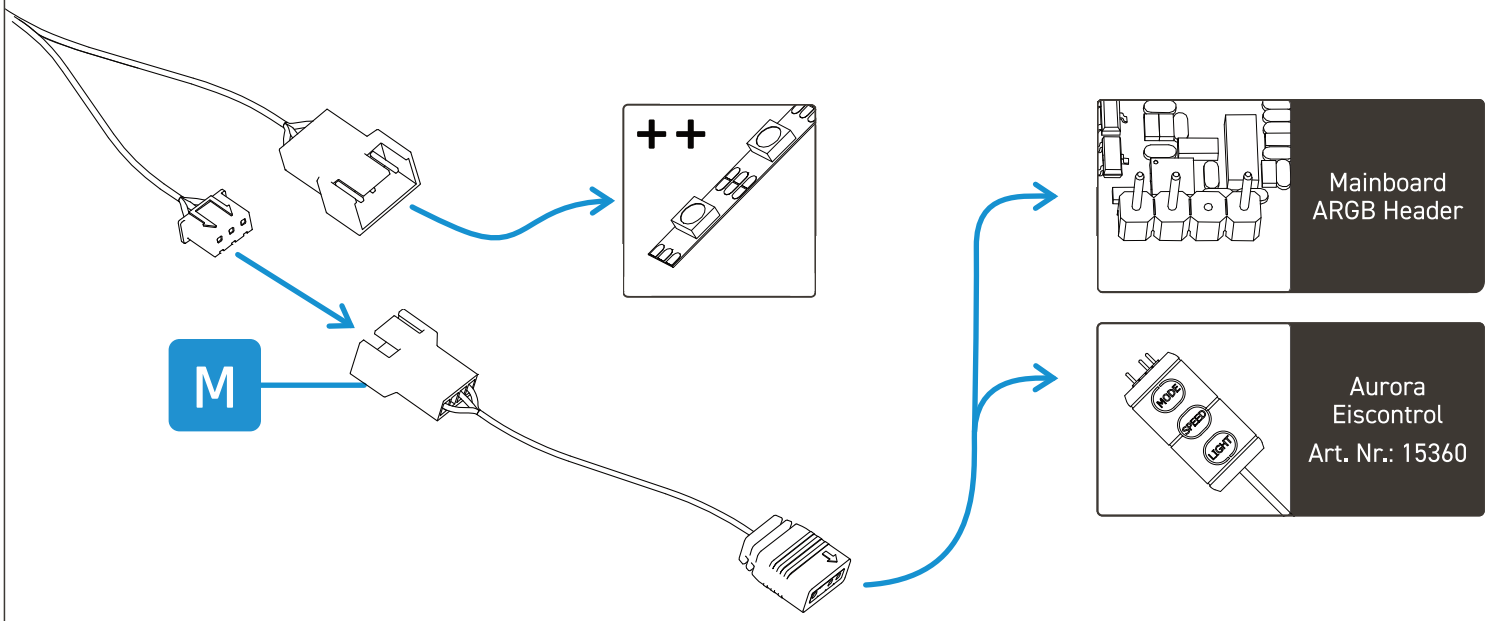

EN Connection D5 pump cable | DE D5 Pumpenkabel anschließen | FR Connexion du câble de D5 pompe

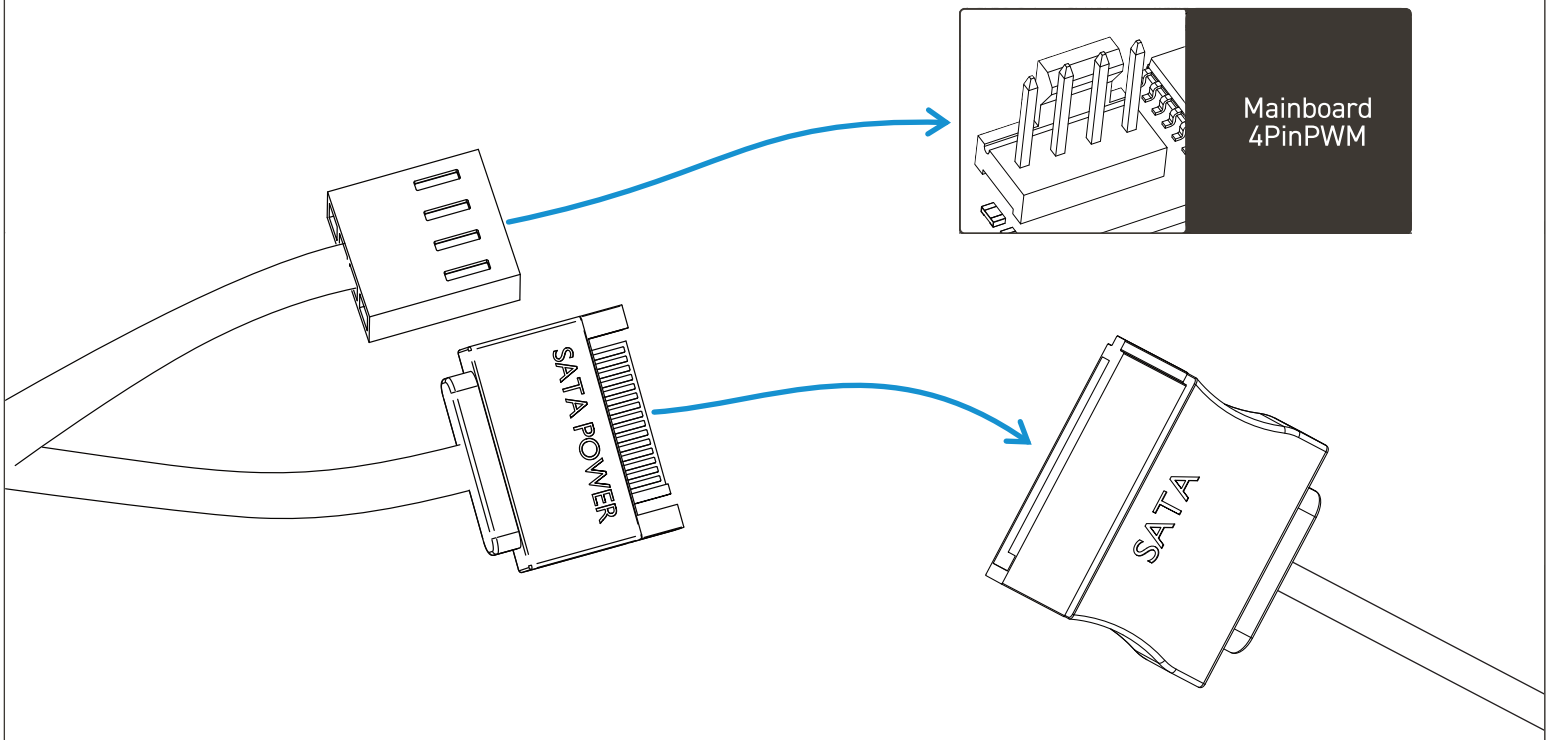

EN

Connection DDC pump cable

DE

DDC Pumpenkabel anschließen

FR

Connexion du câble de DDC pompe

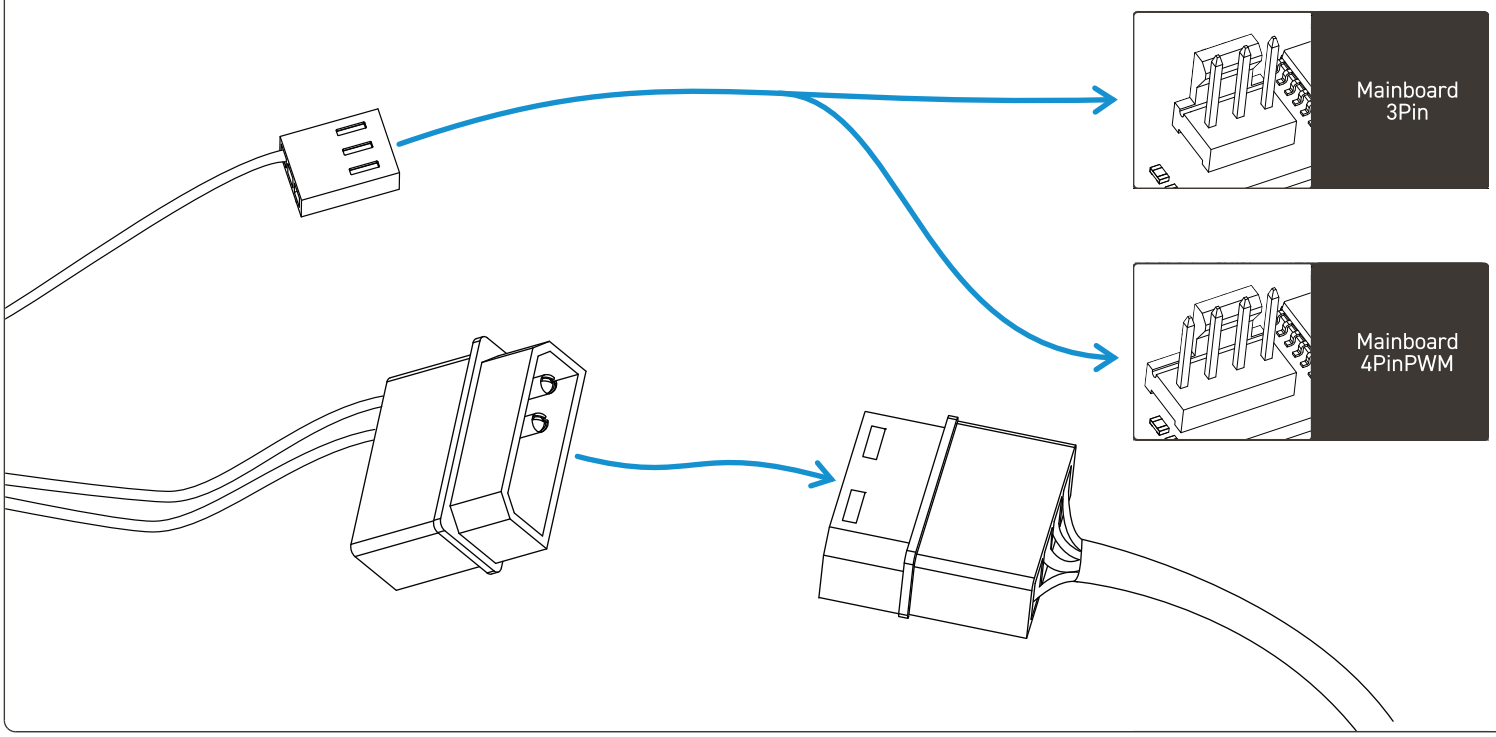

EN

Filling and Ventilation

Fill the reservoir with suitable coolant. We recommend using only our own products for this purpose.

To remove trapped air from the reservoir, sway the reservoir back and forth a little and then open a suitable port so that the air bubbles can escape from the device. When swinging, make sure that all openings are closed or in use except for the ventilation opening.

If necessary, coolant must be topped up. Then switch on the pump so that the water is distributed in the circuit. Switch the pump off again and repeat the process until all the air escapes from the reservoir.

DE

Füllen und Entlüften

Befüllen Sie den Ausgleichsbehälter mit geeigneter Kühlflüssigkeit. Dafür empfehlen wir ausschließlich hauseigene Produkte.

Um eingeschlossene Luft aus dem Ausgleichsbehälter zu entfernen, schwenken Sie den Ausgleichsbehälter etwas hin und her und öffnen Sie anschließend einen geeigneten Port, damit die Luftbläschen aus dem Gerät entweichen können. Achten Sie beim Schwenken darauf, dass alle Öffnungen bis auf die Lüftungsöffnung verschlossen ist oder genutzt wird.

Gegebenenfalls muss Kühlflüssigkeit nachgefüllt werden. Schalten Sie danach die Pumpe ein, damit sich das Wasser im Kreislauf verteilt.

Schalten Sie die Pumpe wieder aus und wiederholen Sie den Vorgang, bis die gesamte Luft dem aus Ausgleichsbehälter entweicht.

FR

Remplissage et Ventilation

Remplissez le réservoir avec liquide de refroidissement approprié. Pour cela, nous recommandons uniquement des produits maison.

Pour éliminer l'air emprisonné dans le réservoir, faites pivoter légèrement le réservoir d'un côté à l'autre et ouvrez ensuite un orifice approprié afin que les bulles d'air puissent s'échapper de l'appareil.Lors du pivotement, veillez à ce que toutes les ouvertures soient fermées ou utilisées, à l'exception de l'ouverture de ventilation.

Le cas échéant, il faudra rajouter du liquide de refroidissement. Mettez ensuite la pompe en marche pour que l'eau se répartisse dans le circuit.

Éteignez à nouveau la pompe et répétez l'opération jusqu'à ce que tout l'air soit évacué du réservoir.

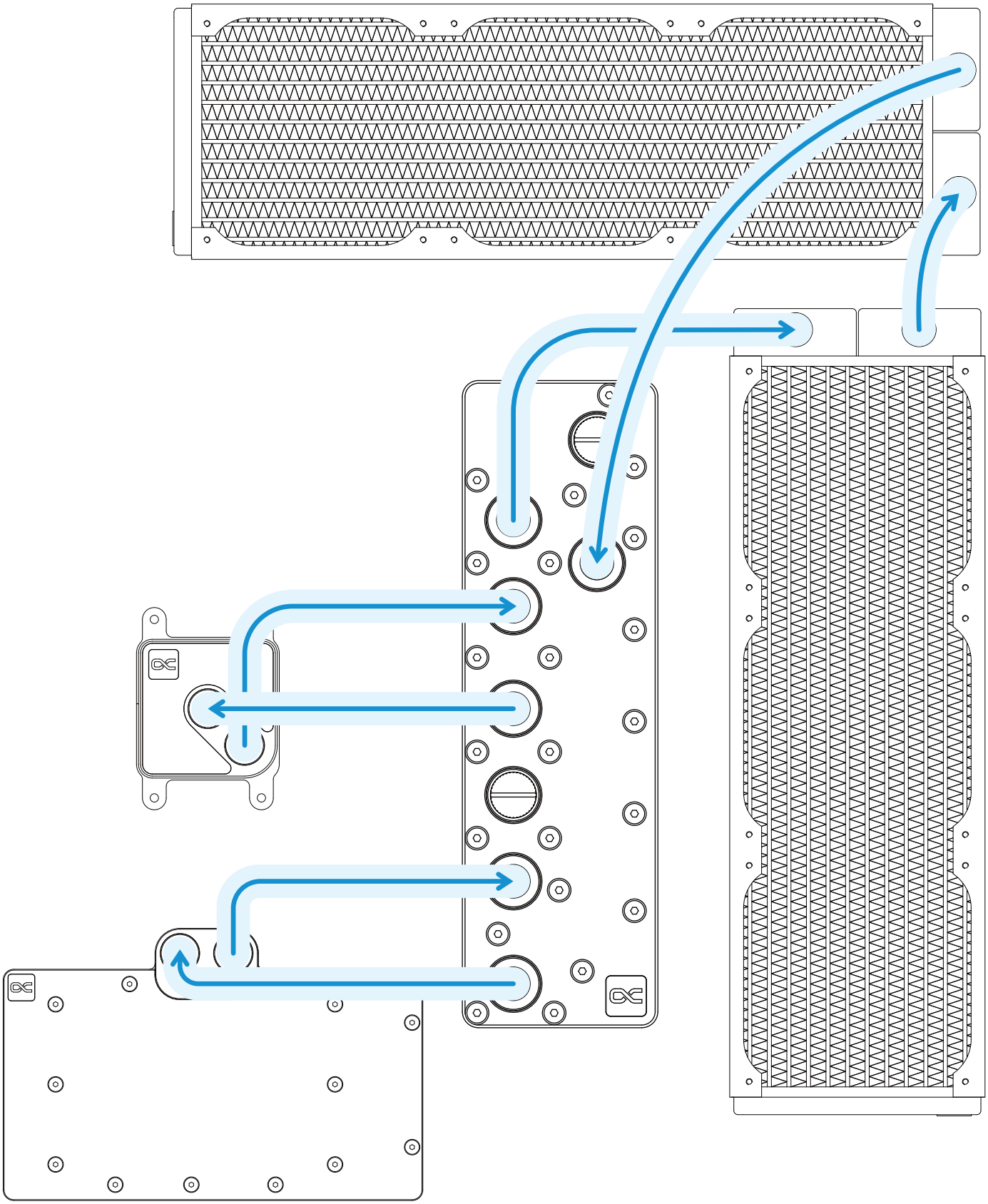

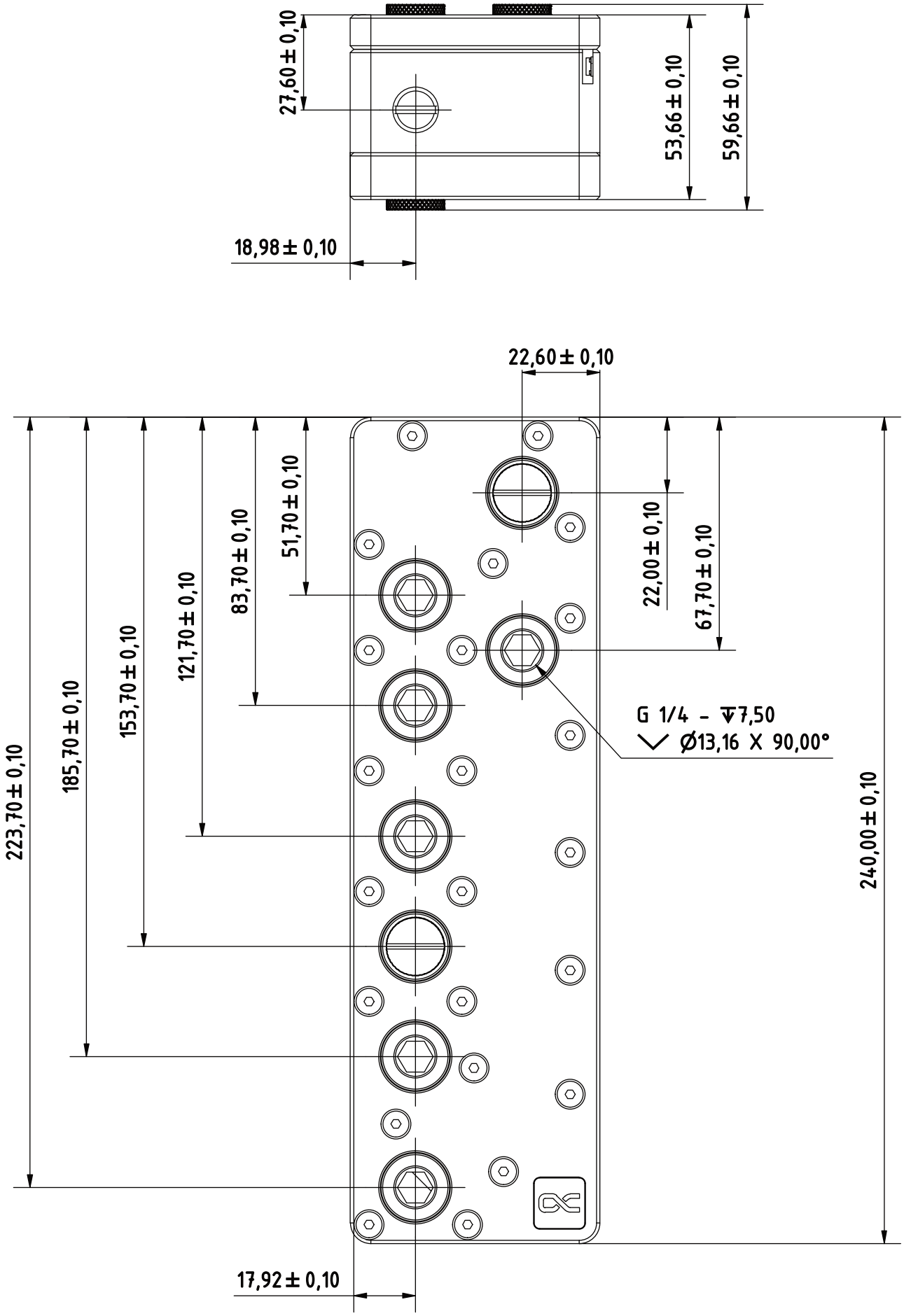
27,60 ± 0,10
53,66 ± 0,10
59,66 ± 0,10
18,98 ± 0,10
22,60 ± 0,10
51,70 ± 0,10
83,70 ± 0,10
121,70 ± 0,10
153,70 ± 0,10
185,70 ± 0,10
223,70 ± 0,10
22,00 ± 0,10
67,70 ± 0,10
G 1/4 - ↧7,50
⌵ Ø13,16 X 90,00°
240,00 ± 0,10
17,92 ± 0,10

Need help?

Alphacool International GmbH
Marienberger Str. 1
D-38122 Braunschweig
Germany

Support: +49 (0) 531 28874-0
Fax: +49 (0) 531 28874 - 22
E-Mail: info@alphacool.com
https://www.alphacool.com

We care!

V. 1.001 // 10.2025