alphacool

ACCESSIBLE SIMPLICITY

ALPHACOOL EISBAER PRO AURORA CPU AIO

EN Read the safety instructions before starting the installation.

DE Lesen Sie die Sicherheitshinweise, bevor Sie mit der Installation beginnen.

FR Lisez les instructions de sécurité avant de commencer l'installation.

EN ACCESSORIES	DE ZUBEHÖR	FR ACCESSOIRES	
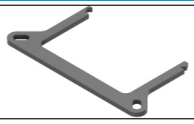	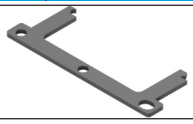	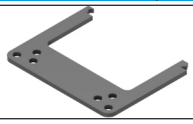	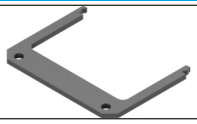
1x Set 115x/1200/1700/1851/2066/2011 Bracket/Halterung	1x Set 3647 Narrow Bracket/Halterung	1x Set TR4/SP3/sTRX4 Bracket/Halterung	1x Set AMD AM4/AM5 Bracket/Halterung
	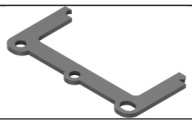		
4x 2066/2011 Bolt/Bolzen	1x Set 3647 Square Bracket/Halterung	4x TR4/SP3/sTRX4 Bolt/Bolzen	4x AM4/AM5 Screws/Schrauben/Vis
		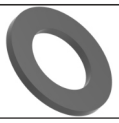	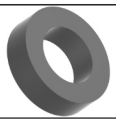
4x Pressure spring/Druckfeder/ Ressorts	4x 3647 Screws/Schrauben/Vis	4x 0,5mm Washer/Unterlegscheibe/ Rondelle	4x 2mm Washer/Unterlegscheibe/ Rondelle
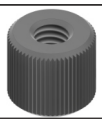	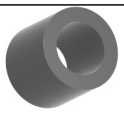		
4x M4 Knurled nuts/Rändelmuttern/ Ècrous moletès	4x 6,5mm Spacers/Abstandshalter/ L'entretoise	4x 4189 Knurled nuts/ Rändelmuttern/Ècrous moletès	1x Thermal paste/Wärmeleitpaste/ Composé thermique
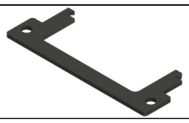	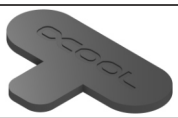		
1x Set 4189 Bracket/Halterung	1x Tool/Outil	4x LGA 115x/1200/1700/1851 Screws/Schrauben/Vis	1x Backplate/Plaque arrière
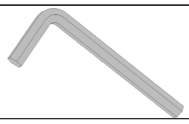	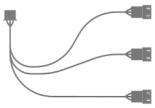	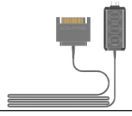	
1x Allen key/Innensechskant/ Clé Allen	1x Y-Adapter 4Pin PWM	1x Digital RGB Controller	1x 3-Pin JST auf 3-Pin 5V Adapter
 pre-mounted/vormontiert/	 pre-mounted/vormontiert/		
1x Quick-release/Schnellverschluss/ fermeture rapide	3x Tubes/Schläuche/Tuyaux 12,7/7,6mm		

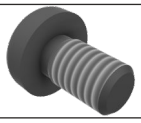			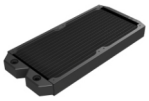
8x M3x5mm **Aurora 240/280 CPU AIO**	8x M3x30mm **Aurora 240/280 CPU AIO**	2x 120mm Rise Aurora Fan/Lüfter/Fan **Aurora 240 CPU AIO**	1x 240x30mm Radiator/Radiateur **Aurora 240 CPU AIO**
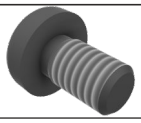			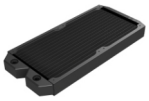
12x M3x5mm **Aurora 360/420 CPU AIO**	12x M3x30mm **Aurora 360/420 CPU AIO**	2x 140mm Rise Aurora Fan/Lüfter/Fan **Aurora 280 CPU AIO**	1x 280x30mm Radiator/Radiateur **Aurora 280 CPU AIO**
3x 120mm Rise Aurora Fan/Lüfter/Fan **Aurora 360 CPU AIO**	1x 360x30mm Radiator/Radiateur **Aurora 360 CPU AIO**	3x 140mm Rise Aurora Fan/Lüfter/Fan **Aurora 420 CPU AIO**	1x 420x30mm Radiator/Radiateur **Aurora 420 CPU AIO**

11772 - ALPHACOOL EISBAER PRO AURORA 240 CPU AIO

11773 - ALPHACOOL EISBAER PRO AURORA 280 CPU AIO

11771 - ALPHACOOL EISBAER PRO AURORA 360 CPU AIO

11774 - ALPHACOOL EISBAER PRO AURORA 420 CPU AIO

1. COMPATIBILITY	KOMPATIBILITÄT	COMPATIBILITÉ

INTEL	AMD
LGA 115x, 1200, 1700, 1851, 2011-3, 2066, 3647-0 Narrow / Square, 4189	AM4, AM5, TR4, sTRX4, sWRX8, SP3

Max. Connections Diameter: 18mm
Max. Durchmesser Anschlüsse: 18mm
Max. Diamètres des raccords: 18mm

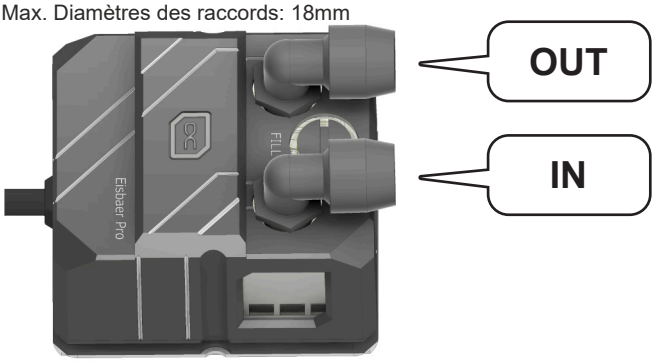

Model range / Modellreihe / Gamme de modèles:	DC-LT 2
Voltage / Spannung / Voltage	12V DC
RPM (+/- 10%)	2800 RPM
Electricity / Strom / èlectricitè	0,3A
Performance / Leistung / Performance	4W
L / H	75l/h
Delivery head / Förderhöhe / Hauteur de refoulement	0,95m

EN	DE	FR
The specification of the pump was tested with demineralised water.	Die Spezifikationen der Pumpe wurden mit demineralisiertem Wasser getestet.	La spécificité de la pompe a été testée avec de l'eau déminéralisée.

2. SIZE IN MM	MAßE IN MM	MENSURE EN MM

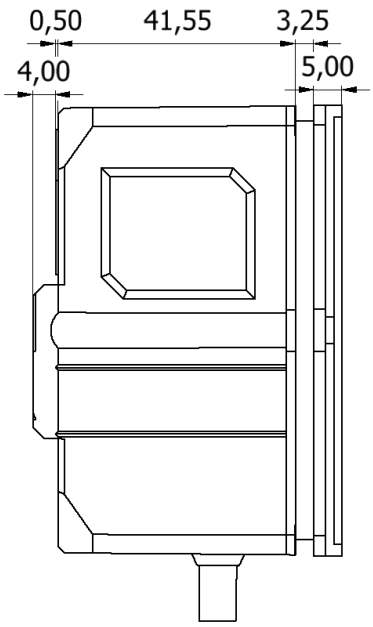

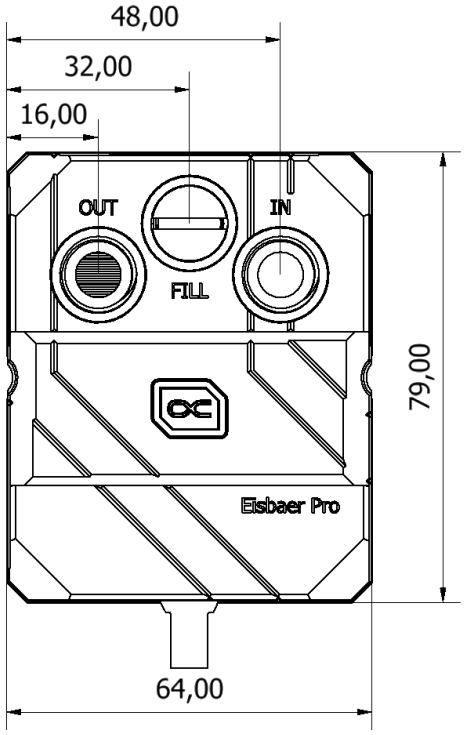

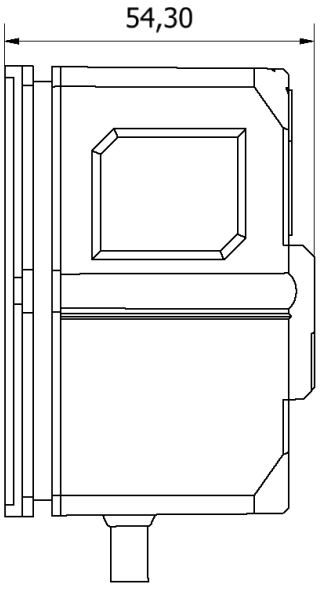

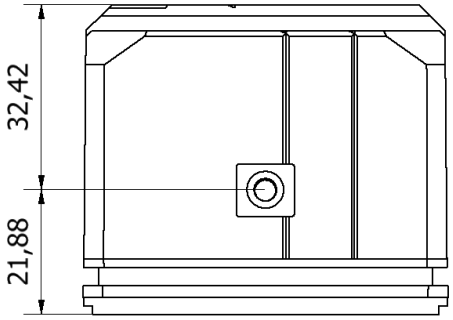

INTEL LGA 115X/1200/1700/1851/2011/2011-3/2066

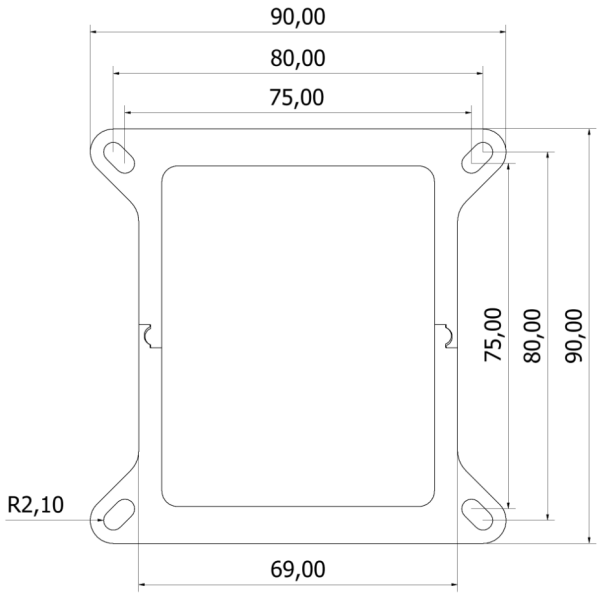

INTEL LGA 3647 SQUARE

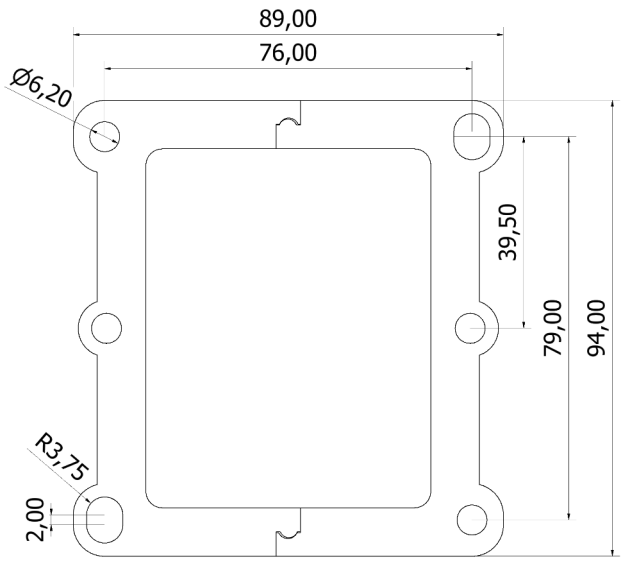

INTEL LGA 3647 NARROW

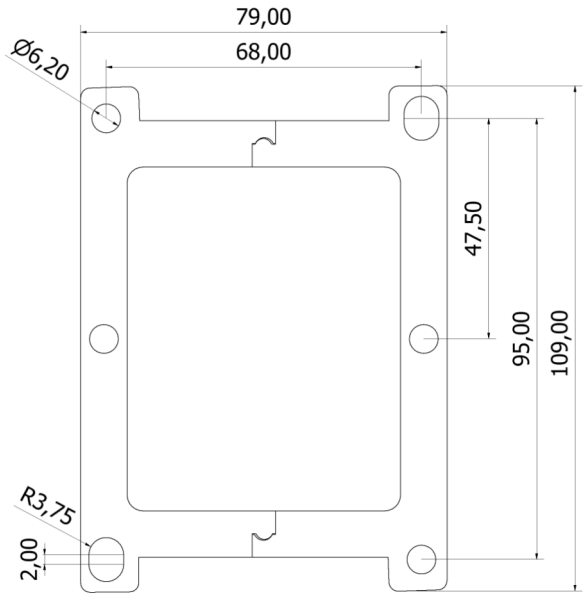

AMD TR4/sTRX4/sWRX8/SP3

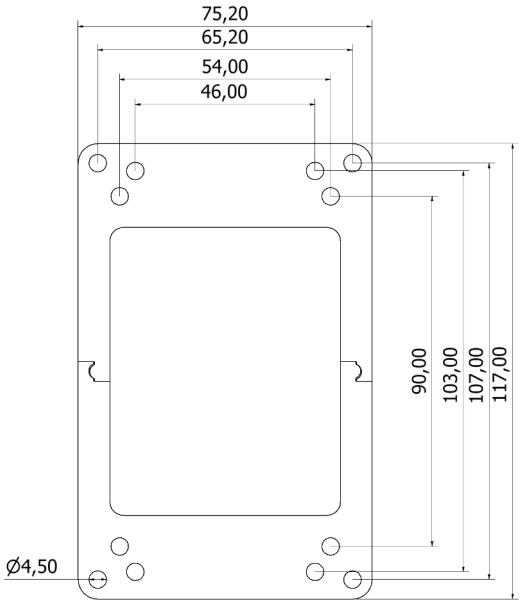

AMD AM4/AM5

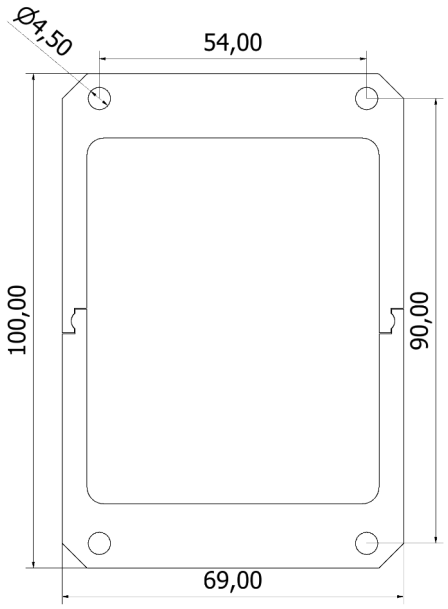

INTEL 4189

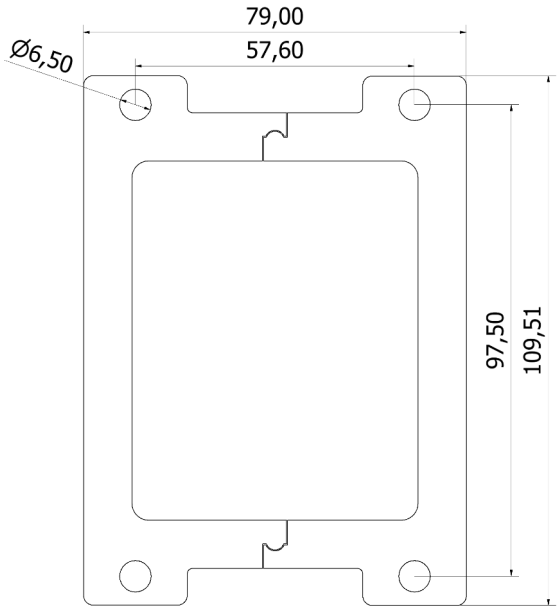

3. CPU COOLER PREPARATION	VORBEREITUNG CPU KÜHLER	CPU RADIATEUR PRÈPARATION

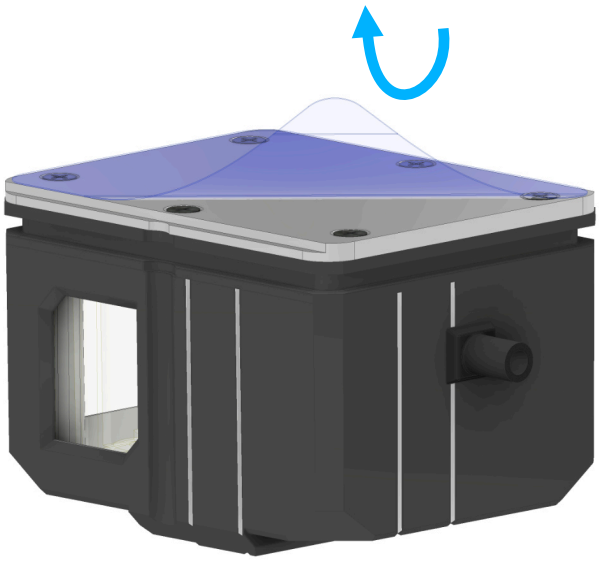

EN	DE	FR
Remove the protective film from the radiator bottom.	Entfernen Sie die Schutzfolie von dem Kühlerboden.	Retirez le film de protection du fond du radiateur.

4. FILLPORT	FILLPORT	PORT DE REMPLISSAGE

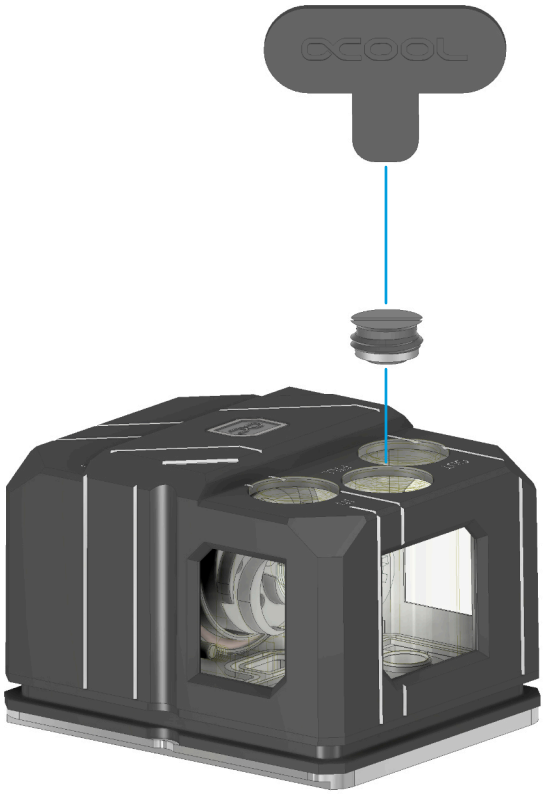

EN	DE	FR
The fillport can be used to refill the Eisbaer Pro if necessary.	Der Fillport kann bei Bedarf zum Nachfüllen der Eisbaer Pro verwendet werden.	L'orifice de remplissage peut être utilisé pour remplir l'Eisbaer Pro si nécessaire.

5. CPU PREPARATION | VORBEREITUNG CPU | CPU PRÈPARATION

EN

After you have disassembled your old cooler, first clean the Hardware:

1. Remove residues of the thermal paste from the CPU.
2. Use a cloth or cotton swabs to help. With isopropanol alcohol, you can also remove dried heat-conducting paste.
3. Apply a pea-sized blob of thermal paste to the CPU.
4. Spread the paste with the aid of a plastic strip or similar to form an even, thin layer (<0,5mm layer thickness).

DE

Nachdem Sie Ihren alten Kühler demontiert haben, reinigen Sie zunächst die Hardware:

1. Entfernen Sie die Reste der Wärmeleitpaste von der CPU.
2. Verwenden Sie ein Tuch oder Wattestäbchen als Hilfe. Mit Isopropanolalkohol können Sie auch getrocknete Wärmeleitpaste entfernen.
3. Tragen Sie einen erbsengroßen Klecks Wärmeleitpaste auf die CPU auf.
4. Verteilen Sie die Paste mit Hilfe eines Plastikstreifens oder etwas ähnlichem zu einer gleichmäßigen, dünnen Schicht (<0,5mm Schichtdicke)

FR

Une fois que vous avez démonté votre ancienne refroidisseur, nettoyez d'abord le matériel:

1. Enlever toute pâte conductrice de chaleur résiduelle de l'untité CPU.
2. Utilisez un chiffon ou des cotons-tiges pour vous aider. Avec l'alcool isopropanol, vous pouvez également retirer la pâte thermoconductrice séchée.
3. Appliquez une goutte de pâte thermique de la taille d´un petit pois sur l'unité CPU.
4. Ètendre la pâte à l'aide d'une bande de plastique ou similaire pour former une couche mince et règulière (<0,5mm d'èpaisseur)

6. BRACKET ASSEMBLY | HALTERMONTAGE | SUPPORT DE MONTAGE

INTEL LGA 2011/2011-3/2066

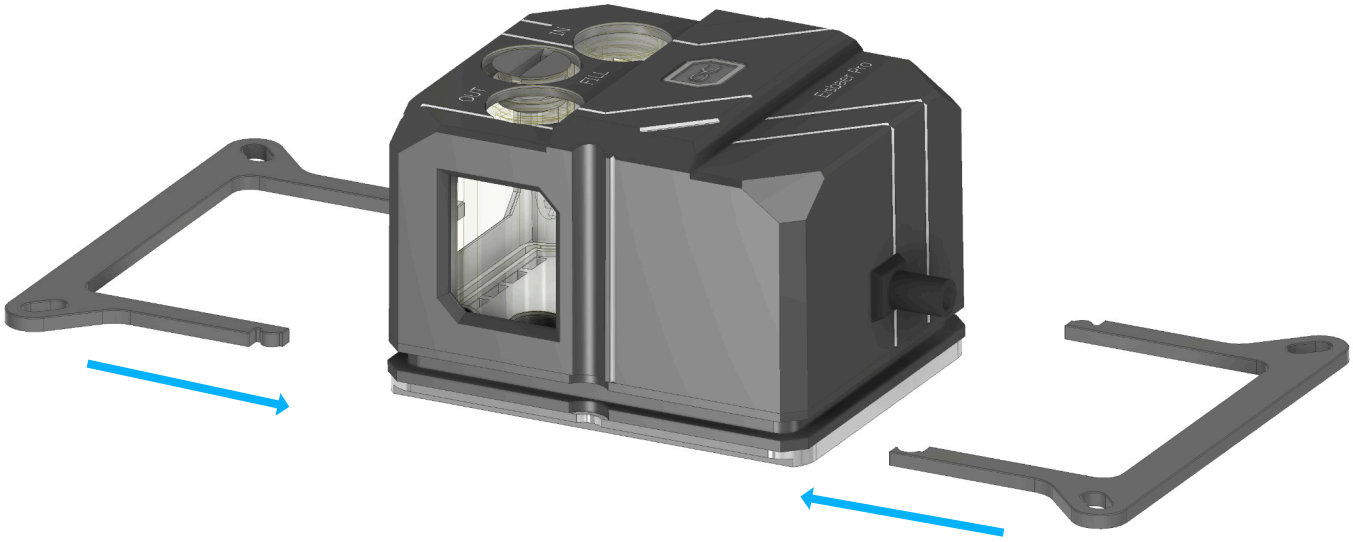

EN

Select the appropriate holder and plug it together. Both holders are mounted identically.

DE

Entsprechende Halterahmen wählen und zusammenstecken. Beide Halterungen werden identisch montiert.

FR

Sélectionnez le cadre de maintien correspondant et emboîtez-le. Les deux supports sont montés de manière identique.

SOCKET ASSEMBLY	SOCKELMONTAGE	INSTALLATION DU SOCLE

Do not use tools, only tighten up hand-tight!
Kein Werkzeug benutzen, nur handfest anziehen!
Ne pas utiliser d'outils, ne serrez que la main!

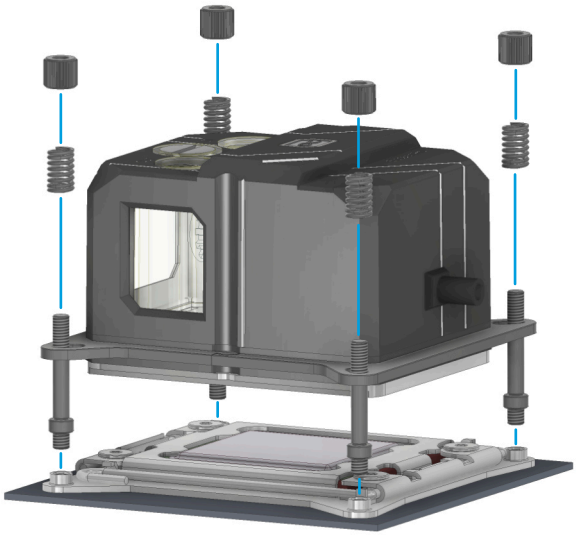

EN	DE	FR
2011/2066 Screw the bolt into the base, place the cooler with the bracket on the base and fix it with pressure springs and nuts.	2011/2066 Bolzen in den Sockel eindrehen. Den Kühler mit der Halterung auf den Sockel setzen und mit den Druckfedern und Muttern fixieren.	Vissez les boulons 2011/2066 dans le socle, placez le refroidisseur avec le support sur le socle et fixez-le avec des ressorts de pression et des écrous.

7. BRACKET ASSEMBLY	HALTERMONTAGE	SUPPORT DE MONTAGE

INTEL LGA 3647 NARROW/SQUARE

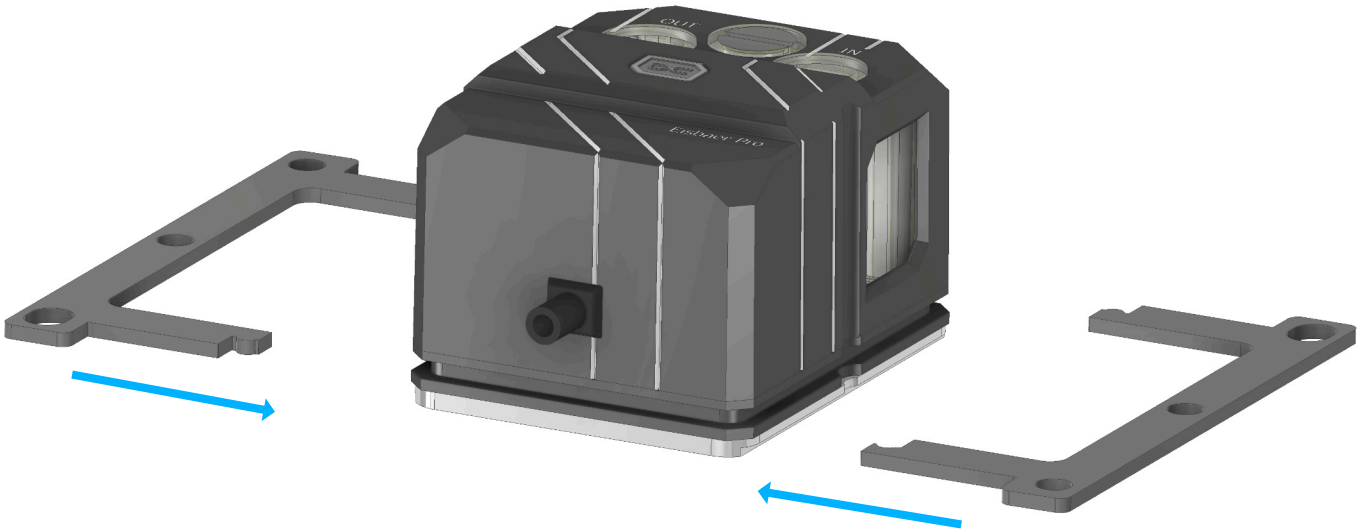

EN	DE	FR
Select the appropriate holder and plug it together. Both holders are mounted identically.	Entsprechende Halterahmen wählen und zusammenstecken. Beide Halterungen werden identisch montiert.	Sélectionnez le cadre de maintien correspondant et emboîtez-le. Les deux supports sont montés de manière identique.

SOCKET ASSEMBLY	SOCKELMONTAGE	INSTALLATION DU SOCLE

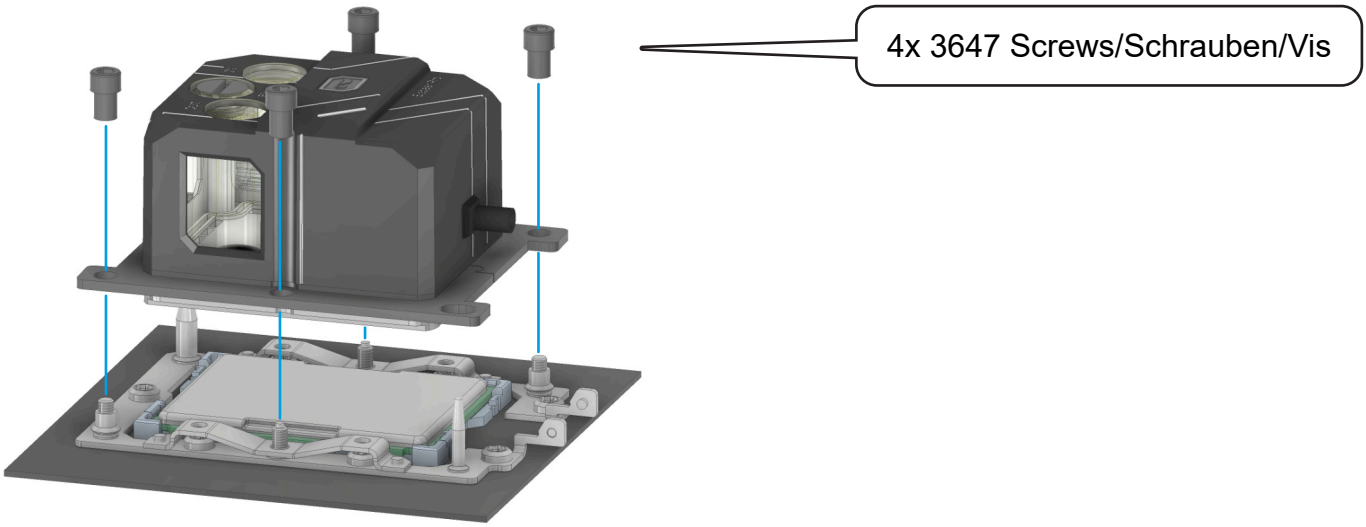

EN	DE	FR
Place the cooler with the holder on the Socket. Fix it with the 3647 screws. First screw in the screws in the outer corners, then the side screws.	Den Kühler mit der Halterung auf den Sockel setzen. Mit den 3647 Schrauben fixieren. Drehen Sie zunächst die Schrauben in den äußeren Ecken ein, anschließend die seitlichen Schrauben.	Placez le refroidisseur avec le support sur la . Fixez-le avec les vis 3647. Serrez d'abord les vis dans les coins extérieurs, puis les vis latèrales.

8. BRACKET ASSEMBLY	HALTERMONTAGE	SUPPORT DE MONTAGE

AMD TR4/sTRX4/sWRX8/SP3

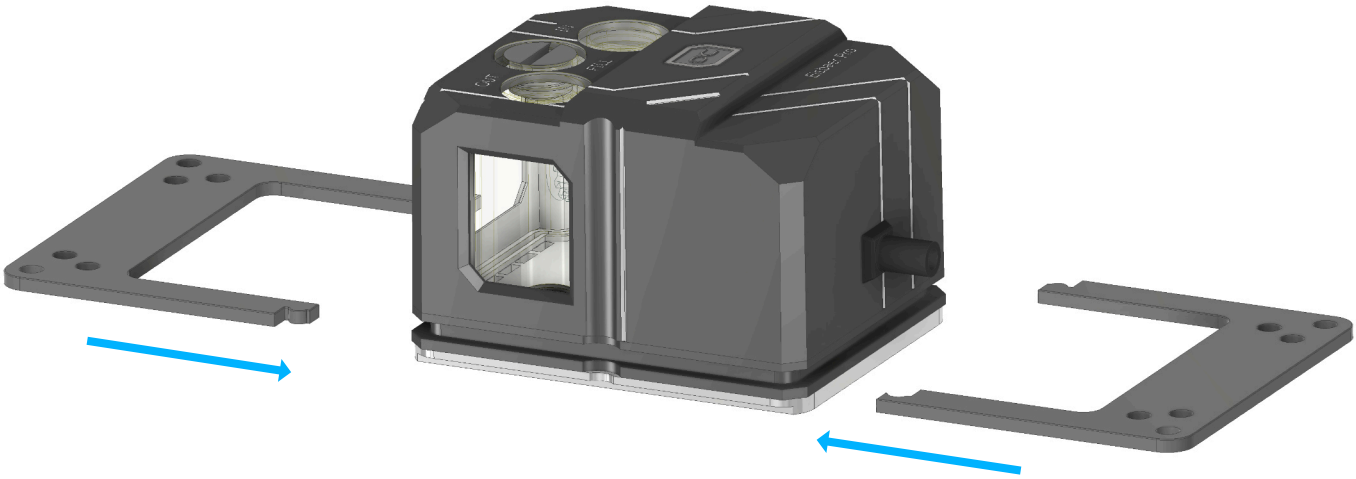

EN	DE	FR
Select the appropriate holder and plug it together. Both holders are mounted identically.	Entsprechende Halterahmen wählen und zusammenstecken. Beide Halterungen werden identisch montiert.	Sélectionnez le cadre de maintien correspondant et emboîtez-le. Les deux supports sont montés de manière identique.

SOCKET ASSEMBLY	SOCKELMONTAGE	INSTALLATION DU SOCLE

Do not use tools, only tighten up hand-tight!
Kein Werkzeug benutzen, nur handfest anziehen!
Ne pas utiliser d'outils, ne serrez que la main!

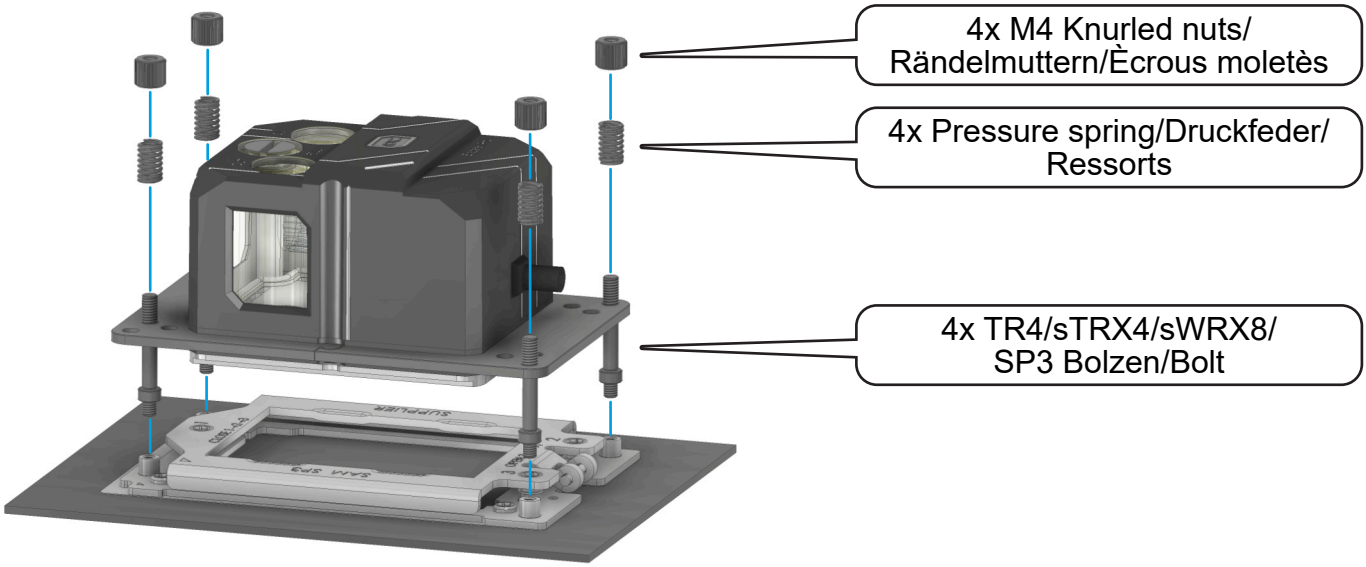

EN	DE	FR
The TR4/sTRX4/sWRX8/SP3 Screw the bolt into the socket, place the cooler with the bracket on the socket and fix it with pressure springs and nuts.	Die TR4/sTRX4/sWRX8/SP3 Bolzen in den Sockel eindrehen. Den Kühler mit der Halterung auf den Sockel setzen und mit den Druckfedern und Muttern fixieren.	Vissez les boulons TR4/sTRX4/sWRX8/SP3 dans le socle. Placez le refroidisseur avec le support sur le socle et fixez-le avec les ressorts de compression et les écrous.

9. BRACKET ASSEMBLY	HALTERMONTAGE	SUPPORT DE MONTAGE

AMD AM4/AM5

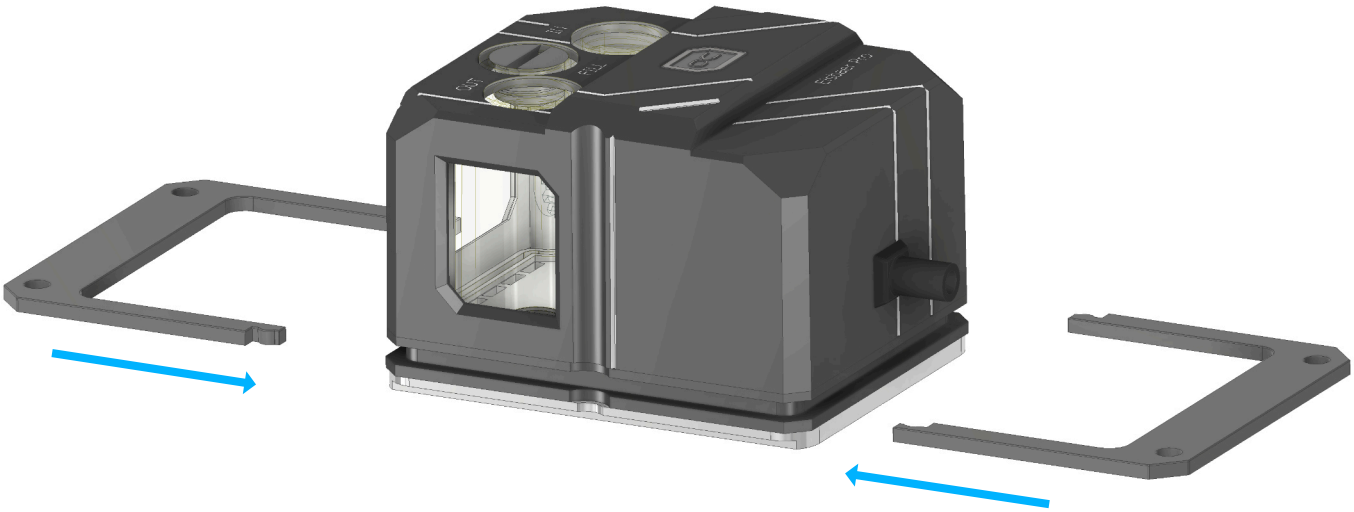

EN	DE	FR
Select the appropriate holder and plug it together. Both holders are mounted identically.	Entsprechende Halterahmen wählen und zusammenstecken. Beide Halterungen werden identisch montiert.	Sélectionnez le cadre de maintien correspondant et emboîtez-le. Les deux supports sont montés de manière identique.

SOCKET ASSEMBLY	SOCKELMONTAGE	INSTALLATION DU SOCLE

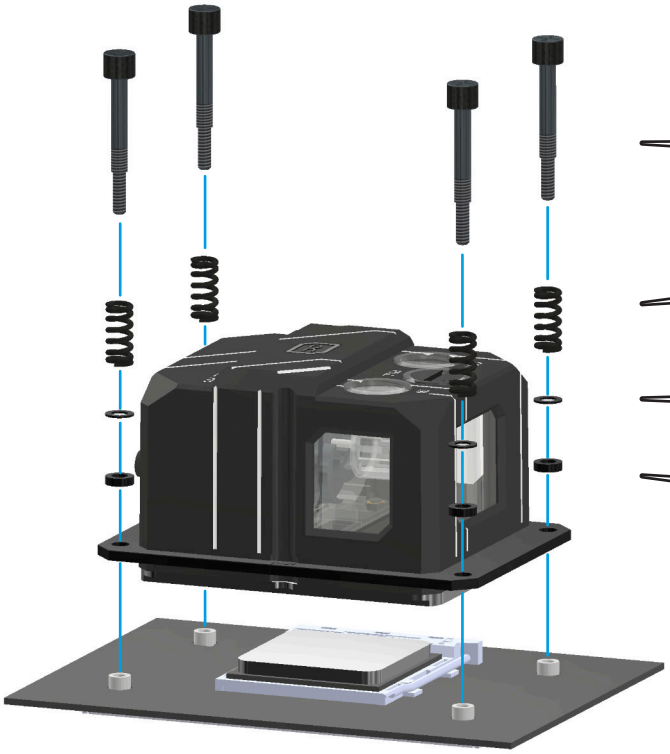

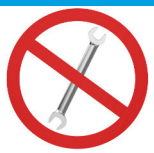

Do not use tools, only tighten up hand-tight!
Kein Werkzeug benutzen, nur handfest anziehen!
Ne pas utiliser d'outils, ne serrez que la main!

4x AM4 Screws/Schrauben/Vis

4x Pressure spring/Druckfeder/ Ressorts

4x 0,5mm Washer/ Unterlegscheibe/Rondelle

4x 2mm Washer/ Unterlegscheibe/Rondelle

EN	DE	FR
The AM4 screws are put through the springs, washers and holders. Then everything is mounted on the socket.	Die AM4 Schrauben werden durch die Druckfedern, Unterlegscheiben und den Halter gesteckt. Anschließend wird alles auf den Sockel montiert.	Les vis AM4 sont passées á travers les ressorts, les rondelles et les supports. Le tout est ensuite monté sur le socle.

10. BRACKET ASSEMBLY	HALTERMONTAGE	SUPPORT DE MONTAGE

INTEL LGA 4189

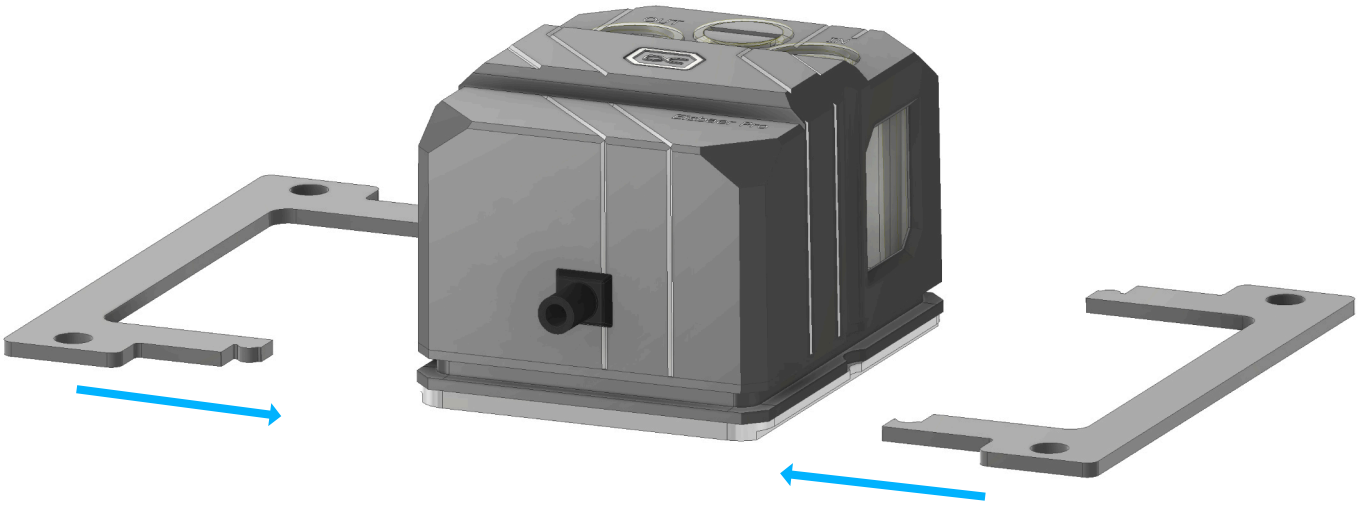

EN	DE	FR
Select the appropriate holder and plug it together. Both holders are mounted identically.	Entsprechende Halterahmen wählen und zusammenstecken. Beide Halterungen werden identisch montiert.	Sélectionnez le cadre de maintien correspondant et emboîtez-le. Les deux supports sont montés de manière identique.

SOCKET ASSEMBLY	SOCKELMONTAGE	INSTALLATION DU SOCLE

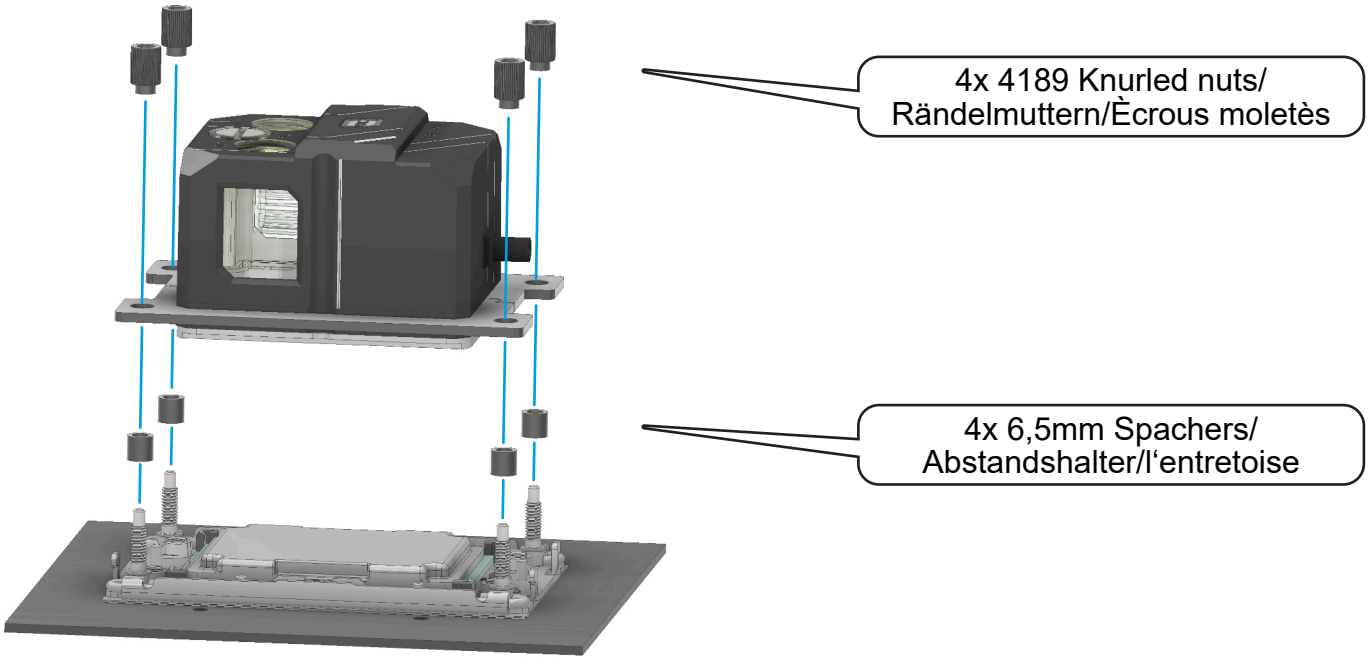

EN	DE	FR
Place the spacers on the threaded bolts. Place the cooler with the holder on the base. Screw the knurled nuts crosswise onto the threaded bolts in the outer corners.	Platzieren Sie die Abstandshalter auf die Gewindebolzen. Setzen Sie den Kühler mit der Halterung auf den Sockel. Drehen Sie die Rändelmuttern kreuzweise auf die Gewindebolzen in den äußeren Ecken ein.	Placez les entretoises sur les boulons filetés. Placez le refroidisseur avec le support sur le socle. Vissez les écrous moletés en croix sur les boulons filetés dans les coins extérieurs.

11. BRACKET ASSEMBLY	HALTERMONTAGE	SUPPORT DE MONTAGE

INTEL LGA 115X/1200/1700/1851

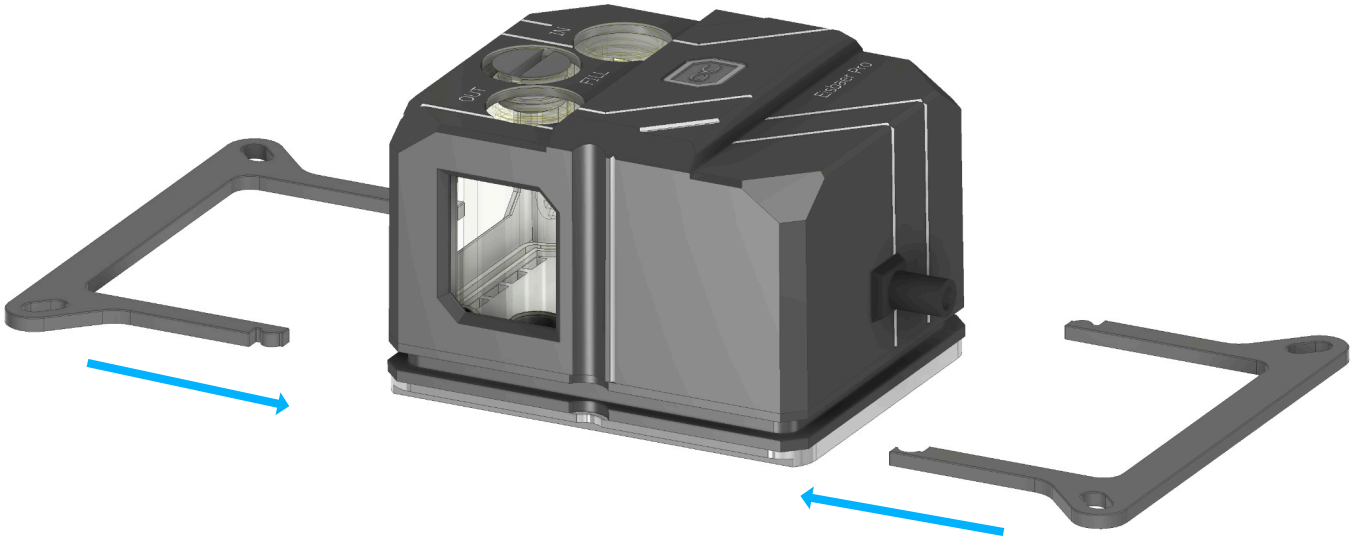

EN	DE	FR
Select the appropriate holder and plug it together. Both holders are mounted identically.	Entsprechende Halterahmen wählen und zusammenstecken. Beide Halterungen werden identisch montiert.	Sélectionnez le cadre de maintien correspondant et emboîtez-le. Les deux supports sont montés de manière identique.

SOCKET ASSEMBLY	SOCKELMONTAGE	INSTALLATION DU SOCLE

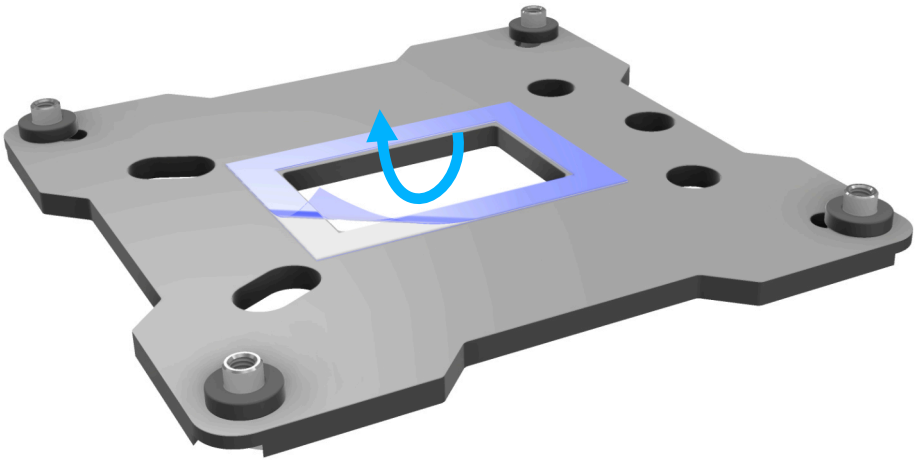

EN	DE	FR
Remove the protective film from the backplate.	Entfernen Sie die Schutzfolie von der Backplate.	Retirez le film de protection de la plaque arrière.

INTEL LGA 115X/1200

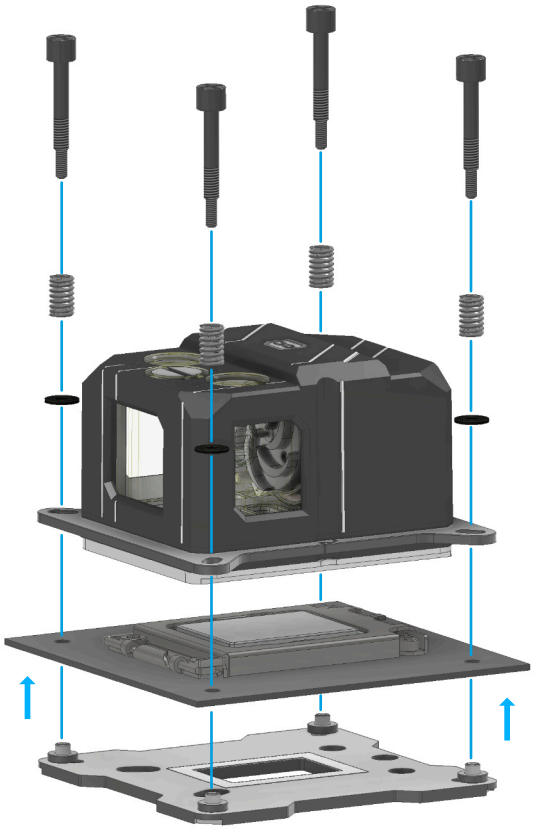

Do not use tools, only tighten up hand-tight!
Kein Werkzeug benutzen, nur handfest anziehen!
Ne pas utiliser d'outils, ne serrez que la main!

4x LGA 115x/1200/1700 Screws/Schrauben/Vis

4x Pressure spring/Druckfeder/ Ressorts

4x 0,5mm Washer/ Unterlegscheibe/Rondelle

EN	DE	FR
The backplate is fixed to the back of the mainboard with the adhesive strips. The LGA 115x/1200/1700 screws are put through the springs, washers and the holders. Then everything is mounted on the socket.	Die Backplate wird mit den Klebestreifen auf der Rückseite des Mainboardes fixiert. Die LGA 115x/1200/1700 Schrauben werden durch die Druckfedern, Unterlegscheiben und den Halter gesteckt. Anschließend wird alles auf den Sockel montiert.	La plaque arrière est fixée à l'arrière de la carte mère à l'aide des bandes adhésives. Les vis LGA 115x/1200/1700 sont insérées à travers les ressorts, les rondelles et le supports. Le tout est ensuite monté sur le socle.

INTEL LGA 1700 / 1851

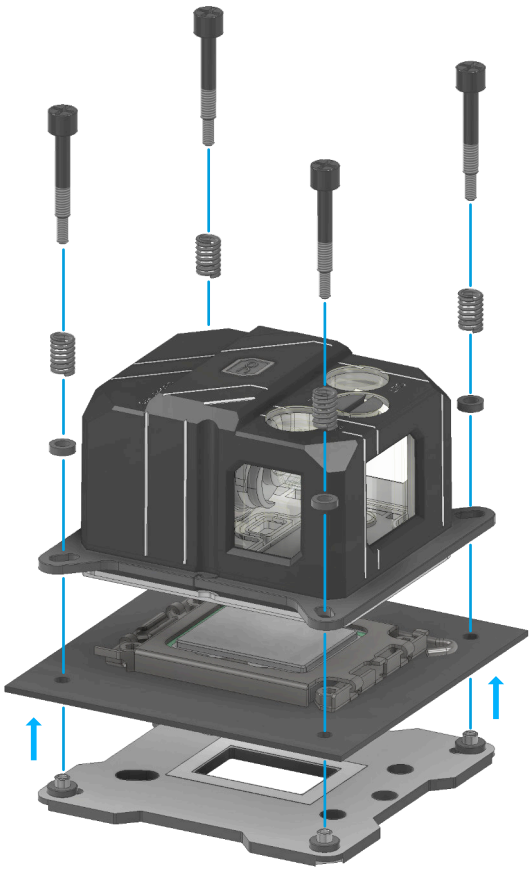

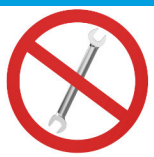

Do not use tools, only tighten up hand-tight!
Kein Werkzeug benutzen, nur handfest anziehen!
Ne pas utiliser d'outils, ne serrez que la main!

4x LGA 115x/1200/1700/1851 Screws/ Schrauben/Vis

4x Pressure spring/Druckfeder/ Ressorts

4x 2mm Washer/ Unterlegscheibe/ Rondelle

EN	DE	FR
The backplate is fixed to the back of the mainboard with the adhesive strips. The LGA 115x/1200/1700 screws are put through the springs, washers and the holders. Then everything is mounted on the socket.	Die Backplate wird mit den Klebestreifen auf der Rückseite des Mainboardes fixiert. Die LGA 115x/1200/1700 Schrauben werden durch die Druckfedern, Unterlegscheiben und den Halter gesteckt. Anschließend wird alles auf den Sockel montiert.	La plaque arrière est fixée à l'arrière de la carte mère à l'aide des bandes adhésives. Les vis LGA 115x/1200/1700 sont insérées à travers les ressorts, les rondelles et le support. Le tout est ensuite monté sur le socle.

12. QUICK RELEASE / SCHNELLVERSCHLUSS / FERMETURE RAPIDE

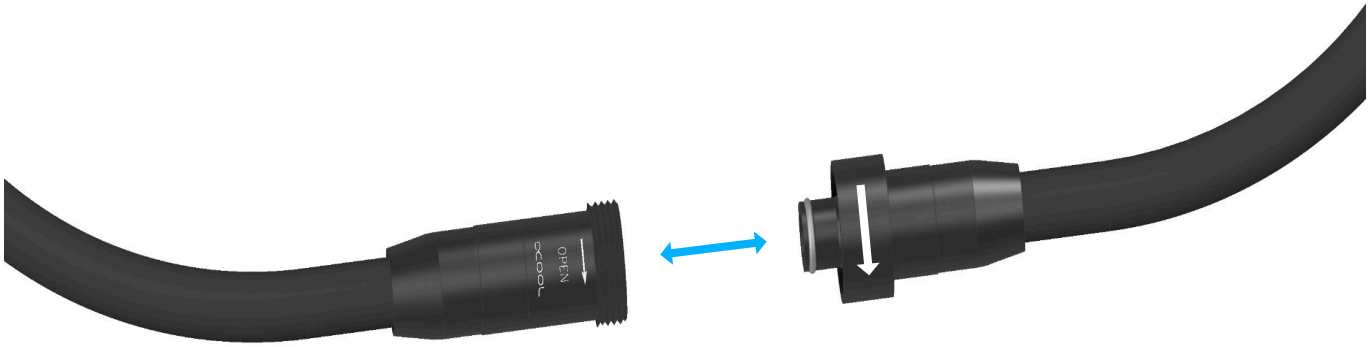

EN	DE	FR
The quick-release is not necessarily required. **1.** You can open or close the quick-release coupling with the lock,white arrow. **2.**The quick-release enables an uncomplicated extension of the system. **3.** You can optionally purchase further quick-release: item no.: 17452.	Der Schnellverschluss wird nicht zwangsläufig benötigt. **1.** Mit der Verriegelung, weißer Pfeil, können Sie den Schnellverschluss öffnen oder schließen. **2.** Durch den Schnellverschluss wird eine unkomplizierte Erweiterung des Systems ermöglicht. **3.**Optional können Sie unter Art.Nr.: 17452 weitere Schnellverschlüsse erwerben.	La fermeture rapide n'est pas nécessairement requise. **1.** Le verrouillage, flèche blanche, permet d'ouvrir ou de fermer la fermeture rapide. **2.** La fermeture rapide permet d'étendre facilement le système. **3.** En option, vous pouvez acheter d'autres fermetures rapides sous le numéro d'article : 17452.

NOTE:	***HINWEIS:***	***AVIS:***
EN	**DE**	**FR**
We recommend the use of translucent Alphacool fluids only, without UV.	*Wir empfehlen ausschließlich die Verwendung von klaren Alphacool Flüssigkeiten, ohne UV.*	*Nous recommandons l'utilisation des fluides Alphacool translucide uniquement, sans UV.*

13. FAN - RADIATOR ASSEMBLY | LÜFTER - RADIATOR MONTAGE | VENTILATEUR - RADIATEUR MONTAGE

Example / Beispiel /

Fan: Pushing airflow
Lüfter: drückender Luftstrom

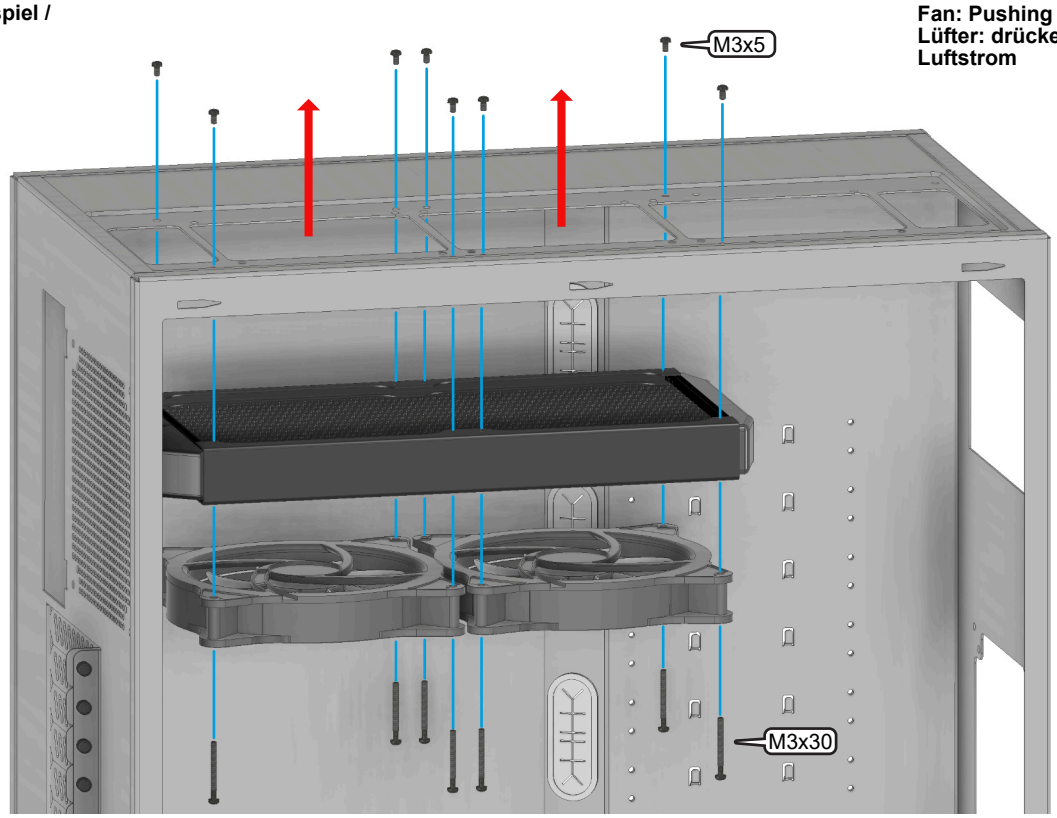

EN	DE	FR
Usually the radiator is mounted in the top or in the front. The airflow in an ATX enclosure normally comes in from the front, upwards and out the back. The exact installation manual is enclosed with the radiator.	Üblicherweise wird der Radiator im Deckel oder in der Front montiert. Der Luftstrom erfolgt bei einer ATX Gehäuse normalerweise von vorne rein, nach oben und hinten raus. Die genaue Montageanleitung liegt dem Radiator bei.	En général, le radiateur est monté dans le couvercle ou à l'avant. Le flux d'air dans un boîtier ATX entre normalement par l'avant et sort par le haut et l'arrière. Les instructions d'installation exactes sont jointes au radiateur.

14. CONNECTING THE FAN | LÜFTER ANSCHLIESSEN | CONNECTER LE VENTILATEUR

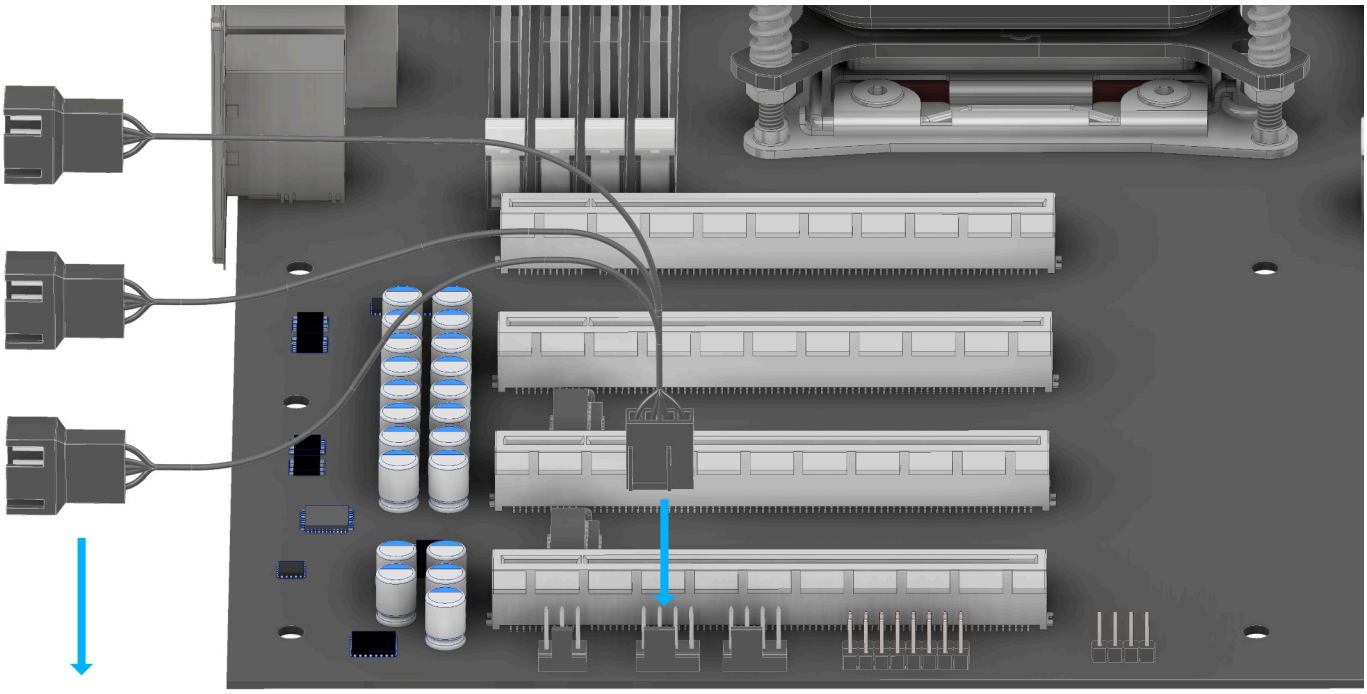

Fan / Lüfter /

EN	DE	FR
Connect the 4 pin PWM adapter to the mainboard.	Verbinden Sie den 4 Pin PWM-Adapter mit dem Mainboard.	Connectez l'adaptateur PWM 4 broches á la carte mére.

15. CONNECTING THE LEDS | LEDS ANSCHLIESSEN | CONNECTER LES LEDS

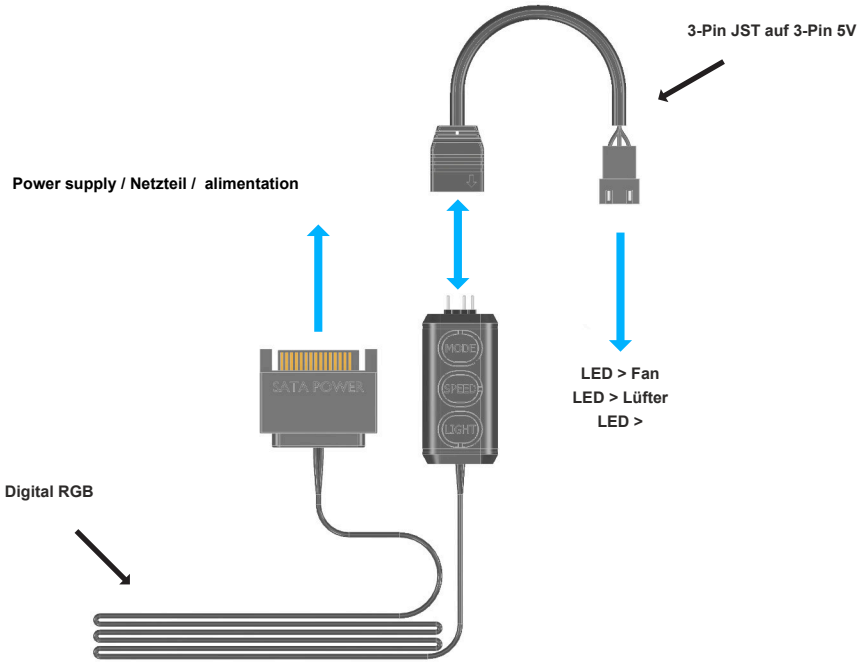

EN	DE	FR
Connect the 3 pin adapters to the Eiscontrol as shown.	Verbinden Sie die 3 Pin Adapter mit dem Eiscontrol wie dargestellt.	Connectez l'adaptateur á 3 broches á l'Eiscontrol comme indique.

16. MAINBOARD SUPPLY | MAINBOARD ANSCHLUSS | CONNEXION À LA CARTE MÈRE

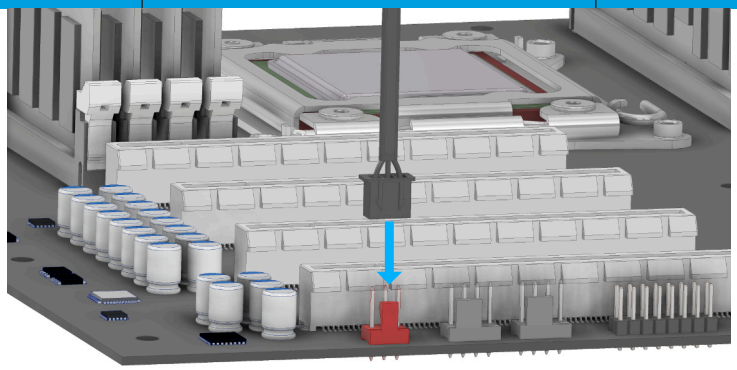

EN	DE	FR
Connect the pump directly to your mainboard, either to a 3-pin or 4-pin.	Schließen Sie die Pumpe direkt an das Mainboard an. Entweder an einen 3-Pin oder 4-Pin Anschluss.	Connectez la pompe directement à votre carte mère, soit sur un 3-pin ou 4-pin.

NOTE:	***HINWEIS:***	***AVIS:***
EN	**DE**	**FR**
If you are using a 3-pin fan connector, make sure that the voltage is set to 12V in the bios. This is not necessary for PWM connections.	*Sollten Sie einen 3-Pin Lüfteranschluss verwenden, achten Sie darauf, dass im Bios die Spannung auf 12V gesetzt wurde. Bei PWM Anschlüssen ist dies nicht notwendig.*	*Si vous utilisez un connecteur de ventilateur à 3 broches, assurez-vous que la tension est réglée sur 12V dans le bios. Ceci n'est pas nécessaire pour les connexions PWM.*

V.1.00-02.2022

alphacool

Alphacool International GmbH
Marienberger Str. 1
D-38122 Braunschweig
Germany

Support: +49 (0) 531 28874 - 0
Fax: +49 (0) 531 28874 - 22
E-Mail: info@alphacool.com
https://www.alphacool.com

General Managers: Andreas Rudnicki, Fabian Noelte
WEEE-Reg.-Nr.: DE 54464644
Trade Register: Amtsgericht Braunschweig HRB 202390
VAT.ID.Nr.: DE270458421
Tax number: 13/207/02047